Whirlpool

Manual de uso y cuidado

Lavadora automática de carga frontal

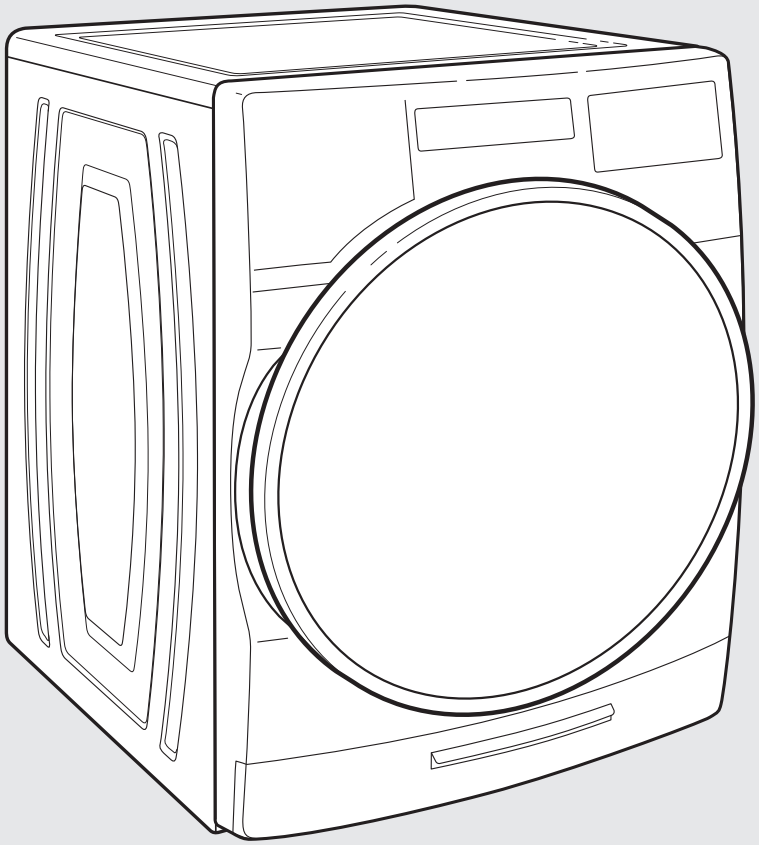

Si tiene cualquier problema o pregunta, visítenos en **www.whirlpool.mx**

ENERGY STAR

Diseñada para utilizar solamente detergentes de alta eficiencia (HE).

W11410351A

ÍNDICE

SEGURIDAD DE LA LAVADORA 3
ACCESORIOS 4
PANEL DE CONTROL Y CARACTERÍSTICAS 5
GUÍA DE CICLOS 8
SELECCIÓN DEL DETERGENTE ADECUADO 15
USO DE LOS DOSIFICADORES 15
USO DE LA LAVADORA 17
MANTENIMIENTO DE LA LAVADORA 21
SOLUCIÓN DE PROBLEMAS 26
GARANTÍA 38
WHIRLPOOL SERVICE 39
CERTIFICADO DE GARANTIA 40

TABLE OF CONTENTS

WASHER SAFETY 43
ACCESSORIES 44
CONTROL PANEL AND FEATURES 45
CYCLE GUIDE 48
CHOOSING THE RIGHT DETERGENT 51
USING THE DISPENSERS 52
USING YOUR WASHER 53
WASHER MAINTENANCE 57
TROUBLESHOOTING 61
WARRANTY 71
WHIRLPOOL SERVICE 72
CERTIFICATE OF WARRANTY 73

LAVADORAS WHIRLPOOL

Especificaciones Técnicas

Modelos:
7MWFW560CHW
7MWFW5622HW
7MWFW6622HW
7MWFW6621HC
WFW8620HC
WFW8620HW

Frecuencia de Operación		**60 Hz**
Tensión de Alimentación		**110 - 127 V~**
Capacidad Máxima (ropa seca)	Capacidad	Consumo de Corriente
7MWFW560CHW	18 kg	11 - 12 A
7MWFW5622HW	18 kg	11 - 12 A
7MWFW6622HW	20 kg	11 - 12 A
7MWFW6621HC	21 kg	11 - 12 A
WFW8620HC	23 kg	11 - 12 A
WFW8620HW	23 kg	11 - 12 A
Altura		**98 cm**
Ancho		**69 cm**
Profundidad		**84 cm**
Máxima Presión de agua de Alimentación Permisible		**485 kPa**
Mínima Presión de agua de Alimentación Permisible		**35 kPa**

Importador

WHIRLPOOL MÉXICO, S.de R.L. de C.V.
Antigua Carretera A Roma KM 9, Col.EL Milagro
Apodaca, Nuevo León, México C.P. 66634
Tel 01 (81) 8329-2100

Exportador

WHIRLPOOL CORPORATION
Benton Harbor, Michigan
U.S.A.

Mensaje para el usuario

Agradecemos la compra de un electrodoméstico WHIRLPOOL.

Porque su vida es cada vez más activa y con mayores ocupaciones, las lavadoras WHIRLPOOL son fáciles de usar, ahorran tiempo y le dan funcionalidad al hogar. Para asegurar que la lavadora funcione por muchos años sin problemas, hemos diseñado este Manual de Uso y Cuidado. Contiene información valiosa acerca de cómo operar y cuidar de su lavadora de manera correcta y segura. Por favor léalo con cuidado.

SEGURIDAD DE LA LAVADORA

Su seguridad y la seguridad de los demás es muy importante.

Hemos incluido muchos mensajes importantes de seguridad en este manual y en su electrodoméstico. Lea y obedezca siempre todos los mensajes de seguridad.

Este es el símbolo de alerta de seguridad.
Este símbolo le llama la atención sobre peligros potenciales que pueden ocasionar la muerte o una lesión a usted y a los demás.
Todos los mensajes de seguridad irán a continuación del símbolo de advertencia de seguridad y de la palabra "PELIGRO" o "ADVERTENCIA". Estas palabras significan:

⚠ PELIGRO — **Si no sigue las instrucciones de inmediato, usted puede morir o sufrir una lesión grave.**

⚠ ADVERTENCIA — **Si no sigue las instrucciones, usted puede morir o sufrir una lesión grave.**

Todos los mensajes de seguridad le dirán el peligro potencial, le dirán cómo reducir las posibilidades de sufrir una lesión y lo que puede suceder si no se siguen las instrucciones.

INSTRUCCIONES IMPORTANTES DE SEGURIDAD

ADVERTENCIA: Para reducir el reducir el riesgo de incendio, choque eléctrico o losiones a personas al usar su lavadora, siga las precauciones básicas, incluyendo las siguientes:

- Lea todas las instrucciones antes de usar la lavadora.
- No lave artículos que hayan sido previamente limpiados, lavados, remojados o humedecidos con gasolina, soventes para lavar en seco, u otras sustancias inflamables o explosivas ya que éstas emanan vapores que podrían encenderse o causar una explosión.
- No agregue gasolina, solventes para lavar en seco, u otras sustancias inflamables o explosivas al agua de lavado. Estas sustancias emanan vapores que podrían encenderse o causar una explosión.
- En ciertas condiciones, puede generarse gas hidrógeno en un sistema de agua caliente que no se haya usado por dos semanas o un período mayor. EL GAS HIDRÓGENO ES EXPLOSIVO. Si no se ha usado el agua caliente durante dicho período, antes de usar la lavadora, abra todos los grifos de agua caliente y deje que corra el agua por varios minutos. Esto liberará todo el gas hidrógeno que se hay acumulado. Debido a la inflamabidad de dicho gas, no fume ni use una llama abierta durante este lapso.
- Este aparato no está diseñado para que sea utilizado por personas (incluidos niños) con capacidades físicas, sensoriales o mentales reducidas, o con falta de experiencia y conocimiento, excepto que se le haya dado instrucción o supervisión referida al uso del aparato por una persona responsable de su seguridad.
- No permita que los niños jueguen encima o dentro de la lavadora. Es necesario una supervisión cuidadosa de los niños toda vez que se use la lavadora cerca de ellos.
- Antes de poner la lavadora fuera de servicio o desecharla, quítele la puerta o la tapa.
- No introduzca la manos en la lavadora si el tambor, la tina, o el agitador están funcionando.
- No instale ni almacene esta lavadora donde pudiese estar sometida a la intemperie.
- No trate de forzar los controles.
- No repare ni cambie pieza alguna de la lavadora ni intente realizar tarea alguna de servicio técnico, excepto cuando así se le indique específicamente en este manual o en instrucciones de reparación para el usuario publicadas, que usted entienda y para cuya ejecución cuente con la habilidad necesaria.
- Para obtener información respecto a las instrucciones de conexión a tierra, consulte "Requisitos eléctricos" en la instrucciones de instalación.
- Si el cordón de alimentación es dañado, éste debe ser reemplazado por el fabricante o su agente de servicio o por personal calificado para evitar peligro.
- Se han de utilizar las mangueras nuevas suministradas con el aparato, las mangueras viejas no se deben reutilizar para evitar peligro.
- No limpie su lavadora con sustancias o líquidos flamables.

GUARDE ESTAS INSTRUCCIONES

ACCESORIOS

ACCESORIOS DE INSTALACIÓN Y MANTENIMIENTO

PIEZAS CERTIFICADAS DE FÁBRICA: estas tres palabras representan piezas de calidad y accesorios diseñados especialmente para el aparato. Ingeniería de eficacia comprobada que cumple con nuestras estrictas especificaciones de calidad.

PIEZAS CERTIFICADAS DE FÁBRICA

Accesorios diseñados para el aparato:

Personalice su nueva lavadora y secadora con los accesorios genuinos de Whirlpool indicados a continuación. Para obtener más información sobre opciones y pedidos, llame al **01 (81) 8329 - 2100** o visítenos en: **www.whirlpool.com.mx/servicio**.

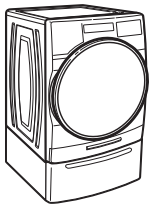

Pedestal de 15 pulg

Los pedestales con colores que hacen juego elevan la lavadora y la secadora a una altura más cómoda para su funcionamiento. El cajón grande provee un espacio de almacenaje conveniente.

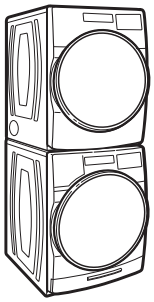

Juego para apilar

Si el espacio es restringido, el juego para apilar permite que se instale la secadora sobre la lavadora.

PANEL DE CONTROL Y CARACTERÍSTICAS

NOTAS:

- No todas las características y los ciclos están presentes en todos los modelos.
- Si su modelo tiene una interfaz táctil, el panel de control tiene una superficie sensible que responde al toque ligero de los dedos. Para cerciorarse de que se hayan registrado sus selecciones, toque el panel de control con la punta del dedo, no con la uña. Cuando vaya a seleccione un ajuste o una opción, simplemente toque el nombre.
- Si su modelo tiene botones físicos, asegúrese de presionarlos con firmeza.
- Al finalizar el ciclo, las opciones y ajustes de opciones se recordarán para el próximo ciclo. Sin embargo, si la alimentación a la lavadora se interrumpe, los ajustes y las opciones se restablecerán.

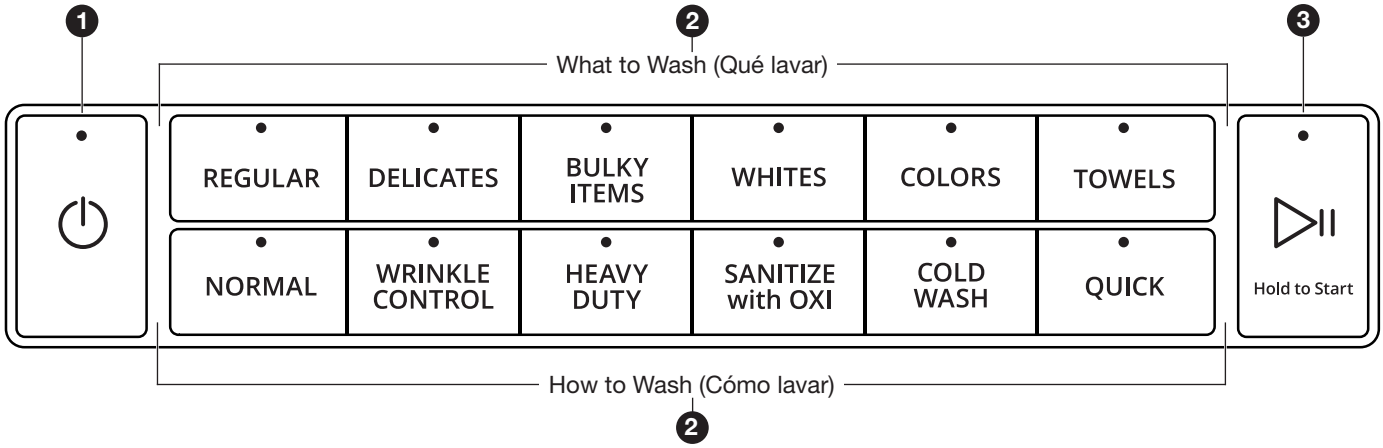

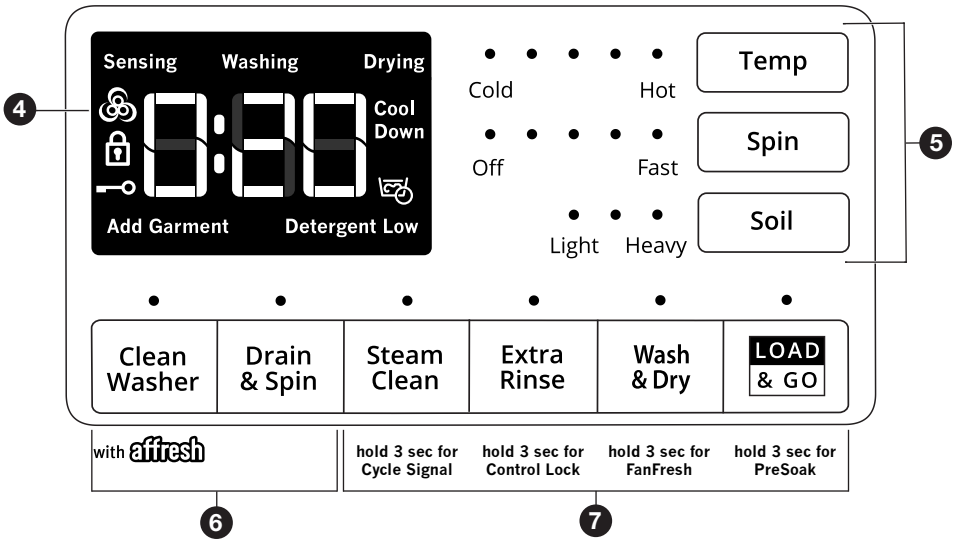

Los ciclos y los ajustes varían según el modelo.

1 POWER (ENCENDIDO)

Seleccione para encender y apagar la lavadora. Seleccione para detener/cancelar un ciclo en cualquier momento.

2 WHAT TO WASH/HOW TO WASH (QUÉ LAVAR/CÓMO LAVAR)

Primero determine qué artículos hay en la carga que intenta lavar. Use eso como guía para su selección de “What to Wash” (Qué lavar). Luego determine cómo quiere que la lavadora los lave y elija la selección “How to Wash” (Cómo lavar) adecuada.

Consulte la “Guía de ciclos” para obtener información sobre los ciclos. Si no realiza una selección “How to Wash” (Cómo lavar), la lavadora seleccionará automáticamente el ciclo “How to Wash” (Cómo lavar) recomendado o usado por última vez.

3 START/PAUSE (INICIO/PAUSA)

Mantenga presionado por 3 segundos hasta que la luz que se encuentra sobre START/PAUSE (Inicio/Pausa) se encienda para iniciar un ciclo, o toque una vez mientras un ciclo está funcionando para hacer una pausa en el ciclo.

4 CYCLE STATUS DISPLAY (PANTALLA DEL ESTADO DEL CICLO)

La pantalla de estado del ciclo muestra el progreso de un ciclo. Es posible que note sonidos o pausas en cada etapa del proceso, los cuales son diferentes a los de las lavadoras tradicionales.

Estimated Time Remaining (Tiempo estimado restante) muestra el tiempo necesario para que se complete el ciclo. Factores como el tamaño de la carga, los modificadores, las opciones seleccionadas y la presión de agua pueden afectar el tiempo que se muestra en la pantalla. Las cargas apretadas, las cargas desequilibradas o el exceso de espuma también pueden hacer que la lavadora alargue el tiempo del ciclo.

Sensing (Detección)
Cuando toque START/PAUSE (Inicio/Pausa), la lavadora emitirá un sonido para indicar que está iniciando la acción. El tambor hará un giro parcial. La puerta hará clic cuando se bloquee.

Una vez que la puerta se bloquee, la lavadora comenzará a girar para calcular el tamaño de la carga. Este proceso de detección continuará a lo largo del ciclo.

Después de que se haya detectado el tamaño de la carga, aparecerá en la pantalla el tiempo estimado basado en el tamaño de la carga y se agregará agua. Es posible que escuche el agua que fluye a través del dosificador, agregando detergente a la carga. Es posible que se prolongue el tiempo real del ciclo, pero la pantalla continuará mostrando el tiempo estimado.

Washing (Lavado)

Durante el ciclo de lavado, esta pantalla le informará que el ciclo está en progreso.

Drying (Secado) (en algunos modelos)
Durante un ciclo de secado, esta pantalla le informará que el ciclo de secado está en progreso.

Cool Down (Enfriamiento) (en algunos modelos)
Al final de un ciclo de secado, la carga pasará por un período de enfriamiento.

PreSoak (Remojo previo)
Se mostrará este símbolo para informarle que hay un remojo previo en progreso.

Detergent Low (Poco detergente) (en algunos modelos)
Cuando quede poco detergente en el dosificador automático, la pantalla mostrará el nivel de detergente (Low [Bajo]).

Add Garment (Agregar prendas)
Cuando se muestre “Add Garment” (Agregar prendas), podrá hacer una pausa en la lavadora, abrir la puerta y agregar artículos. Mantenga presionado START/PAUSE (INICIO/PAUSA) para poner nuevamente en marcha la lavadora.

Door Locked (Puerta bloqueada)
Se mostrará el símbolo Door Locked (Puerta bloqueada) para indicar que la puerta está trabada y no se puede abrir sin antes hacer una pausa o anular el ciclo.

Control Lock (Bloqueo de controles)
Cuando se muestra el símbolo Control Lock (Bloqueo de controles), los botones están desactivados. Mantenga presionado EXTRA RINSE (ENJUAGUE ADICIONAL) durante 3 segundos para activar los botones.

FanFresh (en algunos modelos)
Se mostrará este símbolo cuando la opción FanFresh esté activada. El ventilador se encenderá y la carga girará de manera periódica por hasta 12 horas.

End (Fin)
Una vez que se complete el ciclo, se mostrará “End” (Fin). Retire la carga de inmediato para obtener resultados óptimos.

5 MODIFICADORES DE CICLOS

Cuando selecciona un ciclo, se encenderán sus ajustes por defecto. Toque para ajustar los modificadores de ciclos de la lavadora antes de tocar START/PAUSE (INICIO/PAUSA). Es posible que los modificadores o las opciones de lavado adicionales seleccionados después de tocar START/PAUSE (Inicio/Pausa) no se activen.

Una vez que se selecciona un ajuste, queda guardado para el ciclo seleccionado. Para volver a los ajustes de ciclos predeterminados de fábrica; desenchufe la lavadora durante 30 segundos y luego vuelva a enchufarla. Consulte la “Guía de ciclos” para ver los ajustes de ciclos predeterminados.

NOTA: Algunos modificadores pueden aumentar o reducir el tiempo restante estimado.

Temp (Temperatura)
La temperatura de lavado recomendada está predeterminada para cada ciclo. Algunas temperaturas predeterminadas pueden cambiarse. Puede seleccione otra temperatura de lavado según el nivel de suciedad y el tipo de tela que esté lavando. Para obtener los mejores resultados, use el agua de lavado más caliente que las telas puedan resistir, de acuerdo a las instrucciones de las etiquetas de las prendas. Todas las temperaturas de lavado presentan un enjuague con agua fría.

Spin (Centrifugado)
La velocidad de centrifugado recomendada está predeterminada para cada ciclo. Algunas velocidades predeterminadas pueden cambiarse.

- Las velocidades de centrifugado más rápidas implican tiempos de secado más cortos, pero pueden aumentar la formación de arrugas en la carga.
- Las velocidades de centrifugado más bajas disminuyen las arrugas, pero dejarán su carga más húmeda.

Soil (Suciedad)
El nivel de suciedad recomendado está predeterminada para cada ciclo. Algunos niveles de suciedad predeterminados pueden cambiarse. Para las telas muy sucias y gruesas, seleccione el nivel de suciedad Heavy (Intenso). Para las telas poco sucias y delicadas, seleccione el nivel de suciedad Light (Leve). Un ajuste de nivel de suciedad más bajo ayuda a reducir los enredos y la formación de arrugas.

6 CICLOS DE SERVICIO

Clean Washer (Limpie la lavadora)
Use este ciclo cada 30 lavados para mantener el interior de su lavadora fresco y limpio. Este ciclo usa un nivel de agua más alto. Úselo con las tabletas limpiadoras para lavadoras affresh® o con blanqueador líquido con cloro, para limpie a fondo el interior de su lavadora. Al usar este ciclo, el tambor debe estar vacío. Este ciclo no debe interrumpirse. Vea la sección “Cuidado de la lavadora”.

Drain & Spin (Drenado y exprimido)
Este ciclo remueve el exceso de agua de la carga o de los artículos que requieren cuidado especial que se lavan a mano. Use este ciclo después de un corte de electricidad. Para algunas telas, puede elegir una velocidad de centrifugado más lenta.
En algunos modelos: Mantenga presionado DRAIN & SPIN (DRENADO Y EXPRIMIDO) por 3 segundos para configurar un ciclo Dry Only (Solo secado).

7 OPCIONES DE LOS CICLOS

Puede añadir o quitar opciones para cada ciclo. No todas las opciones se pueden usar con todos los ciclos, y algunas están predeterminadas para funcionar con ciertos ciclos. Las opciones varían según el modelo.

Steam Clean (Limpieza con vapor) (en algunos modelos)
La opción Steam Clean (Limpieza con vapor) agrega un tiempo de remojo y de lavado adicional a muchos ciclos para ayudar a quitar las manchas intensas. También agrega un refuerzo de vapor para mayor potencia de limpieza. Un calentador incorporado ayuda a mantener las temperaturas óptimas de lavado. Consulte la “Guía de ciclos” para ver los ciclos con los que se puede usar la opción Steam Clean (Limpieza con vapor).

También puede mantener presionado STEAM CLEAN (Limpieza con vapor) por 3 segundos para encender o apagar las señales del ciclo.

Extra Rinse (Enjuague adicional)
Active esta opción para agregar un enjuague adicional a la mayoría de los ciclos.

También puede mantener presionado EXTRA RINSE (Enjuague adicional) por 3 segundos para desactivar/activar Control Lock (Bloqueo de control).

Wash & Dry (Lavado y secado) (en algunos modelos)
Toque para agregar un ciclo de secado a la carga después de que finalice el ciclo de lavado. La opción Wash & Dry (Lavado y secado) está diseñada para lavar y secar pequeñas cargas por la noche. La duración del ciclo variará según la composición de la carga. Para obtener un rendimiento de secado y un tiempo de ciclo óptimos, cargue el tambor solo a un cuarto de su capacidad. El ciclo terminará automáticamente luego de un tiempo máximo de 12 horas.

También puede mantener presionado WASH & DRY (Lavado y secado) por 3 segundos para activar/desactivar la opción FanFresh. Use la opción FanFresh si no podrá retirar la carga de inmediato. La lavadora activará automáticamente el ventilador cuando finalice el ciclo y volteará la carga de forma periódica hasta por 12 horas.

IMPORTANTE:

- No use hojas para secadora.
- No seque edredones ni mantas grandes.

Load & Go (en algunos modelos)
Toque para seleccione esta opción si desea agregar detergente de alta eficiencia (HE) de forma automática en la carga de lavado en el momento correcto.

IMPORTANTE: Cuando use el cartucho del dosificador con el detergente líquido concentrado, cerciórese de cambiar los ajustes de concentración de detergente en el control si el detergente tiene una concentración diferente de la concentración doble que se ha predeterminado de fábrica. Mantenga presionado TEMP and SOIL (Temp. y suciedad) por 3 segundos para cambiar la concentración de detergente.

También puede mantener presionado LOAD & GO por 3 segundos para establecer un remojo previo.

PreSoak (Remojo previo) (en algunos modelos)
Toque para agregar el tiempo de remojo previo que desee en un ciclo de lavado.

8 DOSIFICADORES

Dosificador automático Load & Go (solo en algunos modelos; varía según el modelo)

El dosificador automático Load & Go le ofrece la comodidad de no tener que agregar detergente de alta eficiencia (HE) cada vez que lave una carga. También determina la mejor cantidad de detergente y el mejor momento para agregarlo a la carga. Consulte la sección “Uso de los dosificadores” para obtener información acerca del cajón del dosificador.

Cajón del dosificador para carga única

El cajón de una sola carga del dosificador ofrece la comodidad de agregar detergente de alta eficiencia, blanqueador líquido con cloro y suavizante de telas líquido a la carga de lavado, en el momento apropiado. Consulte la sección “Uso de los dosificadores” para obtener información acerca del cajón del dosificador.

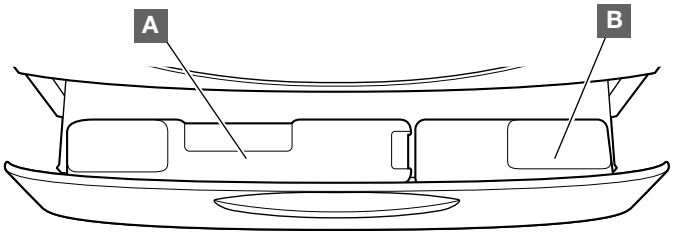

La lavadora incluye la opción de un dosificador automático de detergente líquido de 1 o 2 litros.

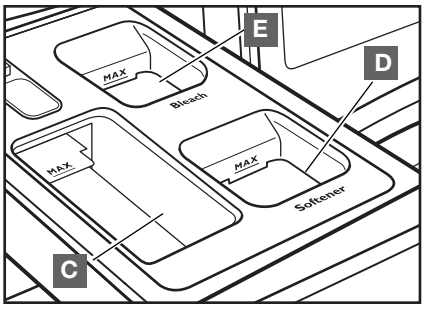

A Dosificador automático de detergente líquido de alta eficiencia (HE) de 2 litros.

Este dosificador automático tiene capacidad para 67,6 oz (2 l) de detergente líquido de alta eficiencia (HE).

B Dosificador automático de detergente líquido de alta eficiencia (HE) de 1 litro.

Este dosificador automático tiene capacidad para 33,8 oz (1 l) de detergente líquido de alta eficiencia (HE).

Cada dosificador admite una cantidad de detergente suficiente para varios lavados. Cada uno agrega la cantidad apropiada de detergente de alta eficiencia (HE) en la carga del lavado en el momento adecuado. Consulte “Uso del dosificador” para obtener información acerca del dosificador.

IMPORTANTE: No use blanqueador con cloro ni detergente en polvo en el dosificador automático. El detergente en polvo debe agregarse en el dosificador para carga única. Consulte la sección “Uso de la lavadora”.

C Compartimiento del detergente de alta eficiencia (HE)

Utilice este compartimiento para el detergente de alta eficiencia (HE) líquido o en polvo para el ciclo de lavado principal y distribuye detergente automáticamente en el ciclo.

D Compartimiento para suavizante líquido de telas

Este compartimiento almacena el suavizante líquido de telas. Distribuye automáticamente el suavizante líquido de telas en el momento oportuno durante el ciclo.

E Compartimiento del blanqueador líquido con cloro

Este compartimiento diluye y distribuye automáticamente el blanqueador líquido con cloro en el momento oportuno durante el primer enjuague después del ciclo de lavado. No puede diluir el blanqueador en polvo.

GUÍA DE CICLOS

Puede usar esta lavadora solo para lavar o para lavar y secar. Esta lavadora tiene una interfaz de usuario exclusiva para ayudarlo a seleccione el mejor ciclo para la carga. El diagrama “What to Wash” (Qué lavar) y “How to Wash” (Cómo lavar) lo guía para obtener el ciclo óptimo en dos pasos simples:

Primero determine qué artículos hay en la carga que intenta lavar. Use eso como guía para su selección de “What to Wash” (Qué lavar). Luego determine cómo quiere que la lavadora los lave y elija la selección “How to Wash” (Cómo lavar) adecuada. Al seleccione “What to Wash” (Qué lavar), se seleccionará automáticamente la sección “How to Wash” (Cómo lavar), por lo que seleccione “How to Wash” (Cómo lavar) es opcional. Consulte la tabla a continuación para más detalles.

¿Qué artículos desea lavar?	Selección de ciclos “What to Wash” (Qué lavar):
Algodón, lino y cargas de prendas mixtas	Común (Regular)
Telas que no se planchan, faldas/pantalones de vestir, telas sintéticas, prendas finas/de encaje	Delicates (Ropa delicada)
Artículos grandes como edredones pequeños, bolsas de dormir, chaquetas y tapetes lavables	Bulky Items (Artículos voluminosos)
Telas/prendas blancas	Whites (Prendas blancas)
Cargas de prendas de colores vivos u oscuros, lino y mixtas	Colors (Ropa de color)
Toallas y paños resistentes	Towels (Toallas)

¿Cómo desea lavar estos artículos?	Selección de ciclos “How to Wash” (Cómo lavar):
Regular/normal	Normal (Normal)
Con menos arrugas	Wrinkle Control (Control de arrugas)
Limpieza intensa	Heavy Duty (Intenso)
Elimina el 99,9 % de las tres bacterias comunes del hogar	Sanitize* (with Oxi) (Higienizar [con Oxi]), en algunos modelos
Limpieza suave con agua fría	Cold Wash (Lavado con agua fría)
Rápido	Quick (Rápido)

Los ajustes y las opciones que se muestran en **negrita** son los ajustes predeterminados para ese ciclo de lavado. Para un cuidado óptimo de las telas, elija el ciclo, las opciones y las configuraciones que sean más adecuados para la carga que va a lavar. Siempre lea y siga las instrucciones de las etiquetas de cuidado de las telas y las de los productos de lavandería. Evite colocar la ropa apretada en la lavadora. La lavadora no enjuagará bien ni centrifugará correctamente si la carga está apretada. Si lavará y secará, cargar el tambor a 1/4 de su capacidad mejorará el rendimiento del secado y la duración del ciclo. No todos los ajustes están disponibles con cada ciclo, y algunas opciones no se pueden usar al mismo tiempo. No todas las opciones están disponibles en todos los modelos.

Qué	**Cómo**	**Configuraciones básicas**			**Otras opciones**				
		Temp (Temperatura)	**Spin (Centrifugado)**	**Soil (Suciedad)**	**Steam Clean (Limpieza con vapor)**	**Extra Rinse (Enjuague adicional)**	**PreSoak (Remojo previo)**	**Wash & Dry (Lavado y secado)**	**Load & Go**
Común (Regular)	**Normal (Normal)**	Hot (Caliente) Very Warm (Muy tibia) **Warm (Tibia)** Cool (Fresca) Cold (Fría)	**Fast (Rápido)** Medium Fast (Medio-rápido) Medium (Medio) Off (Apagado)	Light (Leve) **Normal (Normal)** Heavy (Intenso)	X	X	X	X	X
	Wrinkle Control (Control de arrugas)	Hot (Caliente) Very Warm (Muy tibia) Warm (Tibia) Cool (Fresca) **Cold (Fría)**	Fast (Rápido) Medium Fast (Medio-rápido) Medium (Medio) **Slow (Lento)** Off (Apagado)	**Light (Leve)** Normal (Normal) Heavy (Intenso)	X	X	X	X	X
	Heavy Duty (Intenso)	Hot (Caliente) **Very Warm (Muy tibia)** Warm (Tibia) Cool (Fresca) Cold (Fría)	**Fast (Rápido)** Medium Fast (Medio-rápido) Medium (Medio) Off (Apagado)	Light (Leve) **Normal (Normal)** Heavy (Intenso)	X	X	X	X	X
	Sanitize* (with Oxi) (Higienizar [con Oxi]), en algunos modelos	**Hot (Caliente)**	**Fast (Rápido)** Medium Fast (Medio-rápido) Medium (Medio)	**Light (Leve)** Normal (Normal) Heavy (Intenso)	X	X		X	X
	Cold Wash (Lavado con agua fría)	Hot (Caliente) Very Warm (Muy tibia) Warm (Tibia) Cool (Fresca) **Cold (Fría)**	**Fast (Rápido)** Medium Fast (Medio-rápido) Medium (Medio) Off (Apagado)	Light (Leve) Normal (Normal) **Heavy (Intenso)**		X	X	X	X
	Quick (Rápido)	Hot (Caliente) Very Warm (Muy tibia) **Warm (Tibia)** Cool (Fresca) Cold (Fría)	**Fast (Rápido)** Medium Fast (Medio-rápido) Medium (Medio) Off (Apagado)	**Light (Leve)** Normal (Normal) Heavy (Intenso)	X	X	X	X	X

*Este ciclo elimina el 99,9 % de las bacterias más comunes que se encuentran en la ropa, las sábanas y las toallas. Usar la mayor temperatura de lavado disponible y agregar un producto en polvo tipo Oxi en el tambor (en algunos modelos) garantiza la higienización. Consulte la temperatura de lavado recomendada para sus artículos y use la cantidad de Oxi recomendada por el fabricante (en algunos modelos). Las bacterias probadas fueron K. pneumonia, P. aureginosa y S. aureus.

Qué	Cómo	Configuraciones básicas			Otras opciones				
		Temp (Temperatura)	**Spin (Centrifugado)**	**Soil (Suciedad)**	**Steam Clean (Limpieza con vapor)**	**Extra Rinse (Enjuague adicional)**	**PreSoak (Remojo previo)**	**Wash & Dry (Lavado y secado)**	**Load & Go**
Delicates (Ropa delicada)	Normal (Normal)	Hot (Caliente) Very Warm (Muy tibia) **Warm (Tibia)** Cool (Fresca) Cold (Fría)	Fast (Rápido) Medium Fast (Medio-rápido) Medium (Medio) **Slow (Lento)** Off (Apagado)	Light (Leve) **Normal (Normal)** Heavy (Intenso)	X	X	X	X	X
	Quick (Rápido)	Hot (Caliente) Very Warm (Muy tibia) **Warm (Tibia)** Cool (Fresca) Cold (Fría)	Fast (Rápido) Medium Fast (Medio-rápido) Medium (Medio) **Slow (Lento)** Off (Apagado)	**Light (Leve)** Normal (Normal) Heavy (Intenso)	X	X	X	X	X
	Wrinkle Control (Control de arrugas)	Hot (Caliente) Very Warm (Muy tibia) Warm (Tibia) Cool (Fresca) **Cold (Fría)**	Fast (Rápido) Medium Fast (Medio-rápido) Medium (Medio) **Slow (Lento)** Off (Apagado)	**Light (Leve)** Normal (Normal) Heavy (Intenso)	X	X	X	X	X
	Heavy Duty (Intenso)	Hot (Caliente) **Very Warm (Muy tibia)** Warm (Tibia) Cool (Fresca) Cold (Fría)	Fast (Rápido) Medium Fast (Medio-rápido) Medium (Medio) **Slow (Lento)** Off (Apagado)	Light (Leve) **Normal (Normal)** Heavy (Intenso)	X	X	X	X	X
	Cold Wash (Lavado con agua fría)	Hot (Caliente) Very Warm (Muy tibia) Warm (Tibia) Cool (Fresca) **Cold (Fría)**	Fast (Rápido) Medium Fast (Medio-rápido) Medium (Medio) **Slow (Lento)** Off (Apagado)	Light (Leve) **Normal (Normal)** Heavy (Intenso)		X	X	X	X
	Sanitize* (with Oxi) (Higienizar [con Oxi]), en algunos modelos	**Hot (Caliente)**	**Fast (Rápido)** Medium Fast (Medio-rápido) Medium (Medio) Slow (Lento) Off (Apagado)	**Light (Leve)** Normal (Normal) Heavy (Intenso)	X	X		X	X

*Este ciclo elimina el 99,9 % de las bacterias más comunes que se encuentran en la ropa, las sábanas y las toallas. Usar la mayor temperatura de lavado disponible y agregar un producto en polvo tipo Oxi en el tambor (en algunos modelos) garantiza la higienización. Consulte la temperatura de lavado recomendada para sus artículos y use la cantidad de Oxi recomendada por el fabricante (en algunos modelos). Las bacterias probadas fueron K. pneumonia, P. aureginosa y S. aureus.

Qué	Cómo	Configuraciones básicas			Otras opciones				
		Temp (Temperatura)	**Spin (Centrifugado)**	**Soil (Suciedad)**	**Steam Clean (Limpieza con vapor)**	**Extra Rinse (Enjuague adicional)**	**PreSoak (Remojo previo)**	**Wash & Dry (Lavado y secado)**	**Load & Go**
Bulky Items (Artículos volumi-nosos)	Normal (Normal)	Hot (Caliente) Very Warm (Muy tibia) **Warm (Tibia)** Cool (Fresca) Cold (Fría)	Fast (Rápido) **Medium Fast (Medio-rápido)** Medium (Medio) Slow (Lento) Off (Apagado)	Light (Leve) **Normal (Normal)** Heavy (Intenso)	X	X	X	X	X
	Quick (Rápido)	Hot (Caliente) Very Warm (Muy tibia) **Warm (Tibia)** Cool (Fresca) Cold (Fría)	Fast (Rápido) **Medium Fast (Medio-rápido)** Medium (Medio) Slow (Lento) Off (Apagado)	**Light (Leve)** Normal (Normal) Heavy (Intenso)	X	X	X	X	X
	Wrinkle Control (Control de arrugas)	Hot (Caliente) Very Warm (Muy tibia) Warm (Tibia) Cool (Fresca) **Cold (Fría)**	Fast (Rápido) Medium Fast (Medio-rápido) Medium (Medio) **Slow (Lento)** Off (Apagado)	**Light (Leve)** Normal (Normal) Heavy (Intenso)	X	X	X	X	X
	Heavy Duty (Intenso)	Hot (Caliente) **Very Warm (Muy tibia)** Warm (Tibia) Cool (Fresca) Cold (Fría)	Fast (Rápido) **Medium Fast (Medio-rápido)** Medium (Medio) Slow (Lento) Off (Apagado)	Light (Leve) **Normal (Normal)** Heavy (Intenso)	X	X	X	X	X
	Cold Wash (Lavado con agua fría)	Hot (Caliente) Very Warm (Muy tibia) Warm (Tibia) Cool (Fresca) **Cold (Fría)**	Fast (Rápido) **Medium Fast (Medio-rápido)** Medium (Medio) Slow (Lento) Off (Apagado)	Light (Leve) **Normal (Normal)** Heavy (Intenso)		X	X	X	X

Qué	Cómo	Configuraciones básicas			Otras opciones				
		Temp (Temperatura)	**Spin (Centrifugado)**	**Soil (Suciedad)**	**Steam Clean (Limpieza con vapor)**	**Extra Rinse (Enjuague adicional)**	**PreSoak (Remojo previo)**	**Wash & Dry (Lavado y secado)**	**Load & Go**
Whites (Prendas blancas)	**Normal (Normal)**	Hot (Caliente) Very Warm (Muy tibia) **Warm (Tibia)** Cool (Fresca) Cold (Fría)	Fast (Rápido) **Medium Fast (Medio-rápido)** Medium (Medio) Slow (Lento) Off (Apagado)	Light (Leve) Normal (Normal) **Heavy (Intenso)**	X	X	X	X	X
	Quick (Rápido)	Hot (Caliente) Very Warm (Muy tibia) **Warm (Tibia)** Cool (Fresca) Cold (Fría)	Fast (Rápido) **Medium Fast (Medio-rápido)** Medium (Medio) Slow (Lento) Off (Apagado)	**Light (Leve)** Normal (Normal) Heavy (Intenso)	X	X	X	X	X
	Wrinkle Control (Control de arrugas)	Hot (Caliente) Very Warm (Muy tibia) Warm (Tibia) Cool (Fresca) **Cold (Fría)**	Fast (Rápido) Medium Fast (Medio-rápido) Medium (Medio) **Slow (Lento)** Off (Apagado)	**Light (Leve)** Normal (Normal) Heavy (Intenso)	X	X	X	X	X
	Heavy Duty (Intenso)	Hot (Caliente) **Very Warm (Muy tibia)** Warm (Tibia) Cool (Fresca) Cold (Fría)	Fast (Rápido) **Medium Fast (Medio-rápido)** Medium (Medio) Slow (Lento) Off (Apagado)	Light (Leve) Normal (Normal) **Heavy (Intenso)**	X	X	X	X	X
	Cold Wash (Lavado con agua fría)	Hot (Caliente) Very Warm (Muy tibia) Warm (Tibia) Cool (Fresca) **Cold (Fría)**	Fast (Rápido) **Medium Fast (Medio-rápido)** Medium (Medio) Slow (Lento) Off (Apagado)	Light (Leve) Normal (Normal) **Heavy (Intenso)**		X	X	X	X
	Sanitize* (with Oxi) (Higienizar [con Oxi]), en algunos modelos	**Hot (Caliente)**	**Fast (Rápido)** Medium Fast (Medio-rápido) Medium (Medio) Slow (Lento) Off (Apagado)	**Light (Leve)** Normal (Normal) Heavy (Intenso)	X	X		X	X

*Este ciclo elimina el 99,9 % de las bacterias más comunes que se encuentran en la ropa, las sábanas y las toallas. Usar la mayor temperatura de lavado disponible y agregar un producto en polvo tipo Oxi en el tambor (en algunos modelos) garantiza la higienización. Consulte la temperatura de lavado recomendada para sus artículos y use la cantidad de Oxi recomendada por el fabricante (en algunos modelos). Las bacterias probadas fueron K. pneumonia, P. aureginosa y S. aureus.

Qué	Cómo	Configuraciones básicas			Otras opciones				
		Temp (Temperatura)	**Spin (Centrifugado)**	**Soil (Suciedad)**	**Steam Clean (Limpieza con vapor)**	**Extra Rinse (Enjuague adicional)**	**PreSoak (Remojo previo)**	**Wash & Dry (Lavado y secado)**	**Load & Go**
Colors (Ropa de color)	Normal (Normal)	Hot (Caliente) Very Warm (Muy tibia) **Warm (Tibia)** Cool (Fresca) Cold (Fría)	Fast (Rápido) **Medium Fast (Medio-rápido)** Medium (Medio) Slow (Lento) Off (Apagado)	**Light (Leve)** Normal (Normal) Heavy (Intenso)	X	X	X	X	X
	Quick (Rápido)	Hot (Caliente) Very Warm (Muy tibia) **Warm (Tibia)** Cool (Fresca) Cold (Fría)	Fast (Rápido) **Medium Fast (Medio-rápido)** Medium (Medio) Slow (Lento) Off (Apagado)	**Light (Leve)** Normal (Normal) Heavy (Intenso)	X	X	X	X	X
	Wrinkle Control (Control de arrugas)	Hot (Caliente) Very Warm (Muy tibia) Warm (Tibia) Cool (Fresca) **Cold (Fría)**	Fast (Rápido) Medium Fast (Medio-rápido) Medium (Medio) **Slow (Lento)** Off (Apagado)	**Light (Leve)** Normal (Normal) Heavy (Intenso)	X	X	X	X	X
	Heavy Duty (Intenso)	Hot (Caliente) **Very Warm (Muy tibia)** Warm (Tibia) Cool (Fresca) Cold (Fría)	Fast (Rápido) **Medium Fast (Medio-rápido)** Medium (Medio) Slow (Lento) Off (Apagado)	**Light (Leve)** Normal (Normal) Heavy (Intenso)	X	X	X	X	X
	Cold Wash (Lavado con agua fría)	Hot (Caliente) Very Warm (Muy tibia) Warm (Tibia) Cool (Fresca) **Cold (Fría)**	Fast (Rápido) **Medium Fast (Medio-rápido)** Medium (Medio) Slow (Lento) Off (Apagado)	**Light (Leve)** Normal (Normal) Heavy (Intenso)		X	X	X	X
	Sanitize* (with Oxi) (Higienizar [con Oxi]), en algunos modelos	**Hot (Caliente)**	**Fast (Rápido)** Medium Fast (Medio-rápido) Medium (Medio) Slow (Lento) Off (Apagado)	**Light (Leve)** Normal (Normal) Heavy (Intenso)	X	X		X	X

*Este ciclo elimina el 99,9 % de las bacterias más comunes que se encuentran en la ropa, las sábanas y las toallas. Usar la mayor temperatura de lavado disponible y agregar un producto en polvo tipo Oxi en el tambor (en algunos modelos) garantiza la higienización. Consulte la temperatura de lavado recomendada para sus artículos y use la cantidad de Oxi recomendada por el fabricante (en algunos modelos). Las bacterias probadas fueron K. pneumonia, P. aureginosa y S. aureus.

Qué	Cómo	Configuraciones básicas			Otras opciones				
		Temp (Temperatura)	Spin (Centrifugado)	Soil (Suciedad)	Steam Clean (Limpieza con vapor)	Extra Rinse (Enjuague adicional)	PreSoak (Remojo previo)	Wash & Dry (Lavado y secado)	Load & Go
Towels (Toallas)	Normal (Normal)	Hot (Caliente) Very Warm (Muy tibia) **Warm (Tibia)** Cool (Fresca) Cold (Fría)	**Fast (Rápido)** Medium Fast (Medio-rápido) Medium (Medio) Slow (Lento) Off (Apagado)	Light (Leve) Normal (Normal) **Heavy (Intenso)**	X	X	X	X	X
	Quick (Rápido)	Hot (Caliente) Very Warm (Muy tibia) **Warm (Tibia)** Cool (Fresca) Cold (Fría)	**Fast (Rápido)** Medium Fast (Medio-rápido) Medium (Medio) Slow (Lento) Off (Apagado)	**Light (Leve)** Normal (Normal) Heavy (Intenso)	X	X	X	X	X
	Wrinkle Control (Control de arrugas)	Hot (Caliente) Very Warm (Muy tibia) Warm (Tibia) Cool (Fresca) **Cold (Fría)**	Fast (Rápido) Medium Fast (Medio-rápido) Medium (Medio) **Slow (Lento)** Off (Apagado)	**Light (Leve)** Normal (Normal) Heavy (Intenso)	X	X	X	X	X
	Heavy Duty (Intenso)	Hot (Caliente) **Very Warm (Muy tibia)** Warm (Tibia) Cool (Fresca) Cold (Fría)	**Fast (Rápido)** Medium Fast (Medio-rápido) Medium (Medio) Slow (Lento) Off (Apagado)	Light (Leve) Normal (Normal) **Heavy (Intenso)**	X	X	X	X	X
	Cold Wash (Lavado con agua fría)	Hot (Caliente) Very Warm (Muy tibia) Warm (Tibia) Cool (Fresca) **Cold (Fría)**	**Fast (Rápido)** Medium Fast (Medio-rápido) Medium (Medio) Slow (Lento) Off (Apagado)	Light (Leve) Normal (Normal) **Heavy (Intenso)**		X	X	X	X
	Sanitize* (with Oxi) (Higienizar [con Oxi]), en algunos modelos	**Hot (Caliente)**	**Fast (Rápido)** Medium Fast (Medio-rápido) Medium (Medio) Slow (Lento) Off (Apagado)	**Light (Leve)** Normal (Normal) Heavy (Intenso)	X	X		X	X

*Este ciclo elimina el 99,9 % de las bacterias más comunes que se encuentran en la ropa, las sábanas y las toallas. Usar la mayor temperatura de lavado disponible y agregar un producto en polvo tipo Oxi en el tambor (en algunos modelos) garantiza la higienización. Consulte la temperatura de lavado recomendada para sus artículos y use la cantidad de Oxi recomendada por el fabricante (en algunos modelos). Las bacterias probadas fueron K. pneumonia, P. aureginosa y S. aureus.

Las certificaciones energéticas gubernamentales para los modelos WFW8620H y WFW862CH se basaron en REGULAR (QUÉ LAVAR), NORMAL (CÓMO LAVAR), LA VELOCIDAD DE CENTRIFUGADO MÁS RÁPIDA QUE SE PUEDA SELECCIONE, MANTENIENDO PRESIONADO “DRAIN & SPIN” (DRENADO Y EXPRIMIDO) POR 3 SEGUNDOS PARA ACTIVAR EL SECADO POR TIEMPO (4 HORAS, SOLO 1 VEZ), LA CONFIGURACIÓN NO SELECCIONABLE DE LA TEMPERATURA DE SECADO. Los valores predeterminados de fábrica de REGULAR (QUÉ LAVAR), NORMAL (CÓMO LAVAR), TEMP. TIBIA, VELOCIDAD DE CENTRIFUGADO RÁPIDA no se usaron para la prueba de energía.

SELECCIÓN DEL DETERGENTE ADECUADO

Use solamente detergentes de alta eficiencia. El paquete tendrá la indicación “HE” o “High Efficiency” (Alta eficiencia). El lavado con poca agua crea espuma en exceso con un detergente que no sea de alta eficiencia. El uso de un detergente que no sea de alta eficiencia probablemente derive en tiempos de ciclo más prolongados y menor rendimiento del enjuague. También puede resultar en mal funcionamiento de los componentes y, con el tiempo, la acumulación de moho. Los detergentes de alta eficiencia (HE) deben producir poca espuma y dispersarse rápidamente para producir la cantidad adecuada de espuma a fin de lograr un rendimiento óptimo. Deben mantener la suciedad en suspenso para que no vuelva a depositarse sobre las prendas limpias. No todos los detergentes etiquetados como de alta eficiencia tienen igual formulación y capacidad para reducir la espuma. Por ejemplo, los detergentes de alta eficiencia naturales, orgánicos o caseros pueden generar un alto nivel de espuma. Si utiliza alguno de estos detergentes y aparece un código de error “SUD” (Espuma) en la pantalla, considere la posibilidad de usar un detergente de alta eficiencia diferente. Siga siempre las instrucciones del fabricante del detergente para determinar la cantidad de detergente que debe utilizar.

Use solamente un detergente de alta eficiencia (HE).

Acerca de la concentración del detergente

Los detergentes líquidos de alta eficiencia de la actualidad son concentrados. La mayoría de las marcas de detergente concentrado de alta eficiencia mostrará el nivel de concentración en la botella.

Sin embargo, si la botella de detergente no provee la concentración del mismo, ésta puede calcularse con facilidad. Simplemente divida el tamaño del paquete en onzas líquidas por el número de cargas. Luego consulte la tabla a continuación para averiguar la concentración.

Si usted no obtiene los resultados de limpieza deseados, intente usar un número más bajo de concentración. Si tiene exceso de espuma, intente usar un número más alto de concentración.

Si la concentración de detergente no es el doble, mantenga presionado TEMP and SOIL (TEMP. y SUCIEDAD) por 3 segundos para cambiar la concentración de detergente.

Concentración	Número de onzas ÷ número de cargas
2X	1,5–2,49 (44,4 ml–73,6 ml)
3X	0,9-1,49 (26,6 ml-44,1 ml)
4X	0,7-0,89 (20,7 ml-26,3 ml)
5X	0,5-0,69 (14,8 ml-20,4 ml)
6X	0,3-0,49 (8,9 ml-14,5 ml)
8X	< 0,29 (8,6 mL)

USO DE LOS DOSIFICADORES (varía según el modelo)

1. Para activar la distribución automática, abra el cajón del dosificador automático con la manija que se encuentra en la base de la lavadora. Para una sola carga, abra el cajón del dosificador para carga única que se encuentra en la esquina superior izquierda de la lavadora y desactive la opción Load & Go.
2. Agregue los productos de lavandería como se describe a continuación.
3. Cierre lentamente el cajón del dosificador. Asegúrese de cerrarlo completamente.

NOTAS:

- Es posible que quede una pequeña cantidad de agua en el dosificador para carga única proveniente del ciclo de lavado anterior. Esto es normal.
- Consulte “Acerca de la concentración del detergente” para obtener información acerca de la concentración del detergente.
- **En algunos modelos:** Cuando quede poco detergente en el dosificador automático, la pantalla mostrará el nivel de detergente (Low [Bajo]).
- Agregue productos de una sola dosis y para realzar el lavado tipo Oxi en el tambor antes de cargar los artículos. Consulte la sección “Uso de la lavadora”.

Cómo agregar detergente de alta eficiencia (HE) al dosificador

Dosificador automático Load & Go (en algunos modelos)

Use solamente detergentes de alta eficiencia (HE).
Los dosificadores automáticos tienen una capacidad de 67,6 oz (2 l) o 33,8 oz (1 l) de detergente líquido de alta eficiencia (HE), dependiendo del dosificador, lo suficiente para varias cargas de artículos.

Use solamente un detergente de alta eficiencia (HE).

Para llenar los dosificadores automáticos:

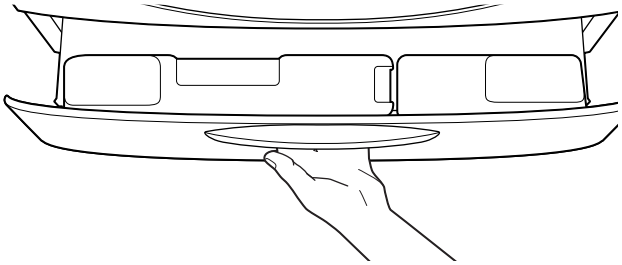

Abra el cajón del dosificador; para ello, tire de la manija que se encuentra en la base de la lavadora. Si lo desea, puede quitar por completo el cajón de la lavadora.

Localice el dosificador automático Load & Go. Levante suavemente la lengüeta ubicada en la tapa del dosificador automático para levantar la puerta de llenado.

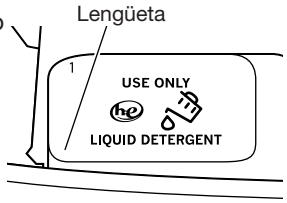

Llénelo hasta la línea máxima “MAX” (Máx.) (consulte la imagen a la derecha) con detergente líquido de alta eficiencia (HE).
Cierre la puerta de llenado. Hará un chasquido al encajar en su lugar. Asegúrese de que la concentración sea la correcta (consulte la sección "Selección del detergente adecuado").

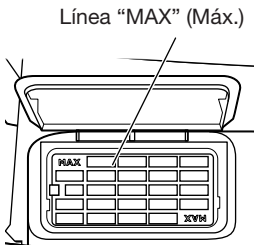

Deberán enjuagarse los dosificadores cuando cambie de detergente o cuando no se vaya a usar la lavadora por períodos prolongados. Para obtener instrucciones acerca de cómo limpie el cartucho del dosificador, consulte la sección “Cuidado de la lavadora”.

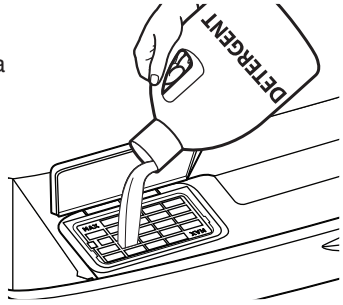

Cómo agregar detergente para una sola carga

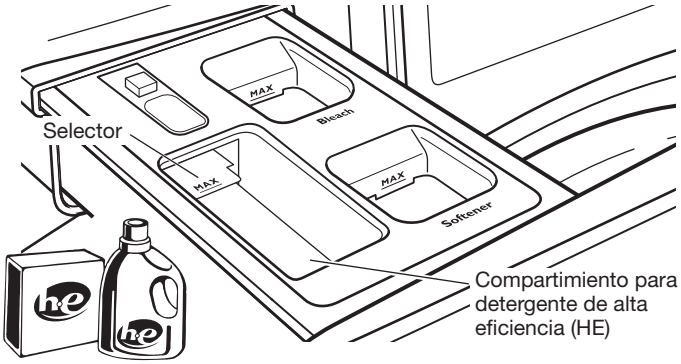

Use solamente un detergente de alta eficiencia (HE).

Agregue una cantidad medida de detergente de alta eficiencia (HE) en el compartimiento para detergente. Para usar detergente en polvo, levante el selector hasta la posición alta. Para usar detergente líquido, baje el selector hasta la posición baja.

No llene en exceso; el agregar demasiado detergente puede hacer que el mismo se distribuya demasiado pronto en la lavadora.

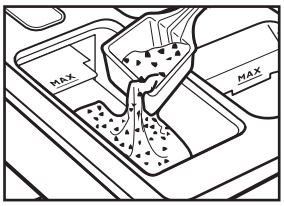

Detergente en polvo:
Levante el selector hasta la posición más elevada. Agréguelo directamente en el compartimiento.

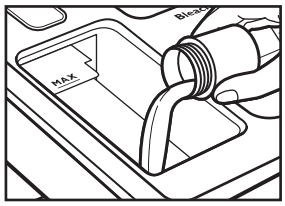

Detergente líquido:
Baje el selector hasta la posición más baja. Agréguelo directamente en el compartimiento.

IMPORTANTE:

- Desactive la opción Load & Go antes de iniciar una única carga.
- No agregue el paquete de detergente de lavandería de una dosis única al cajón del dosificador.

USO DE LA LAVADORA

⚠ ADVERTENCIA

Peligro de Incendio

Nunca coloque en la lavadora artículos que estén humedecidos con gasolina o cualquier otro líquido inflamable.

Ninguna lavadora puede eliminar completamente el aceite.

No seque ningún artículo que haya tenido alguna vez cualquier tipo de aceite (incluyendo aceites de cocina).

No seguir estas instrucciones puede ocasionar la muerte, explosión o incendio.

Primer ciclo de lavado sin ropa

Antes de lavar ropa por primera vez, prepare el dosificador automático Load & Go (en algunos modelos) o agregue detergente en el dosificador de una sola dosis (consulte la sección “Uso de los dosificadores”). Elija el ciclo Regular (What to wash) (Regular [Qué lavar]) y Quick (How to wash) (Rápido [Cómo lavar]) y póngalo en funcionamiento sin ropa. Use solamente un detergente de alta eficiencia (HE). Este ciclo inicial sirve para asegurar la limpieza del interior de la lavadora.

1. Separe y prepare la ropa

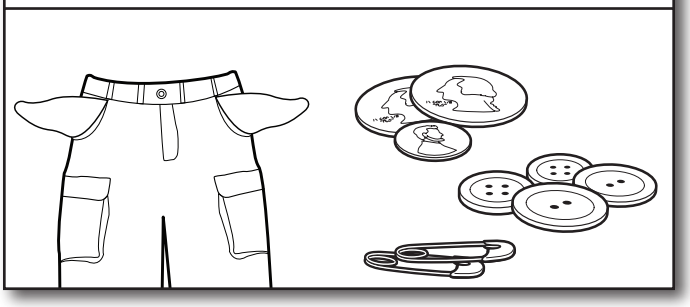

Separe los artículos según el ciclo recomendado, la temperatura del agua y la resistencia a perder el color. Separe los artículos con mucha suciedad de los que tienen poca suciedad. Separe los artículos delicados de las telas resistentes. Trate las manchas en cuanto sea posible y revise la resistencia a perder el color probando los productos para quitar manchas en una costura interior.

IMPORTANTE:

- Vacíe los bolsillos. Las monedas, los botones o cualquier objeto pequeño pueden obstruir las bombas y podría ser necesario llamar al servicio técnico.
- Cierre las cremalleras, abroche los ganchos, ate los cordones y las fajas y quite los adornos y ornamentos que no sean lavables.
- Arregle lo que esté roto y desgarrado para evitar más daños a los artículos durante el lavado.
- Voltee al revés las prendas de tejido para evitar que se formen motitas. Separe las prendas que atraen las pelusas de las que las sueltan. A las prendas de telas sintéticas, los tejidos y la pana se les pegará la pelusa de las toallas, los tapetes y la felpilla.
- No seque las prendas si aún hay manchas después del lavado, ya que el calor puede hacer las manchas permanentes.
- Siempre lea y siga las instrucciones de las etiquetas de cuidado de las telas y las de los productos de lavandería. El uso incorrecto puede ocasionar daños a sus prendas.

⚠ ADVERTENCIA

Peligro de Choque Eléctrico

Conecte a un contacto de pared de conexión a tierra de 3 terminales.

No quite la terminal de conexión a tierra.

No use un adaptador.

No use un cable eléctrico de extensión.

No seguir estas instrucciones puede ocasionar la muerte, incendio o choque eléctrico.

Los paquetes de detergente de lavandería de una dosis única, los productos para realzar el lavado tipo Oxi, el blanqueador no decolorante o los cristales perfumados pueden agregarse en el tambor antes de agregar la ropa. Al usar paquetes de una dosis única, asegúrese de que dosificador automático (en algunos modelos) esté desactivado o apagado (consulte la sección “Panel de control y características”).

2. Agregue los productos de lavandería, si lo desea

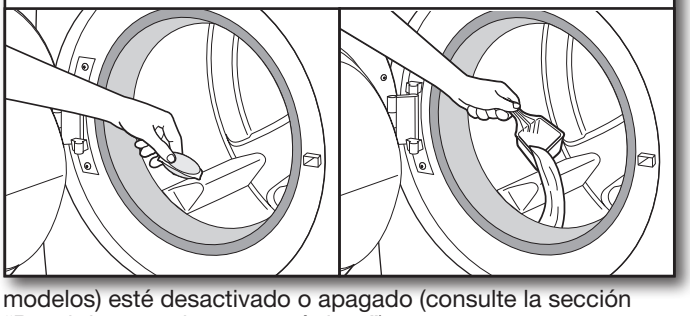

NOTA: Siga siempre las instrucciones del fabricante.

3. Cargue las prendas en la lavadora

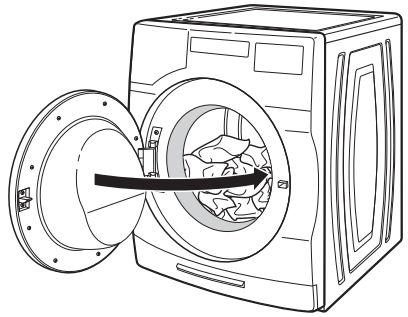

Coloque de modo suelto una carga de artículos separada en la lavadora. Los artículos deben moverse libremente para una limpieza óptima y para reducir la formación de arrugas y enredos. Si usa la opción Wash & Dry (Lavado y secado), cargar el tambor a la mitad o menos y no interrumpir el ciclo de secado abriendo la puerta para mejorar el rendimiento del secado y la duración. Cierre la puerta de la lavadora empujándola con firmeza hasta que escuche el chasquido de la traba.

- Empuje la carga completamente dentro de la lavadora. Asegúrese de que no haya artículos sobre el sello de goma para evitar que queden atrapados entre el sello y el vidrio de la ventana.
- Mezcle artículos grandes y chicos, y evite lavar artículos separados. Coloque la carga uniformemente.
- Lave los artículos pequeños en bolsas de malla para prendas. Para varios artículos, use más de una bolsa y llénelas con la misma cantidad de prendas.

4. Agregue detergente de alta eficiencia (HE)

Dosificador automático Load & Go (en algunos modelos)

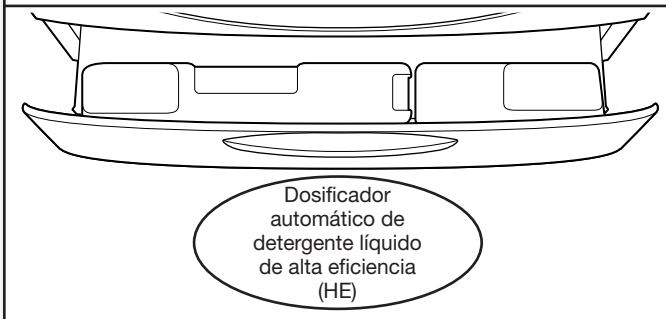

Si el dosificador automático ya contiene suficiente detergente para lavar la carga, simplemente seleccione la opción Load & Go tal como se describe en el Paso 10. Si necesita agregar detergente en el dosificador automático, consulte la sección "Uso de los dosificadores".

O

Cajón del dosificador para carga única

Regule el selector según el tipo de detergente de alta eficiencia (HE) usado (ya sea líquido o en polvo). Agregue una cantidad medida de detergente directamente en el compartimiento para detergente. Consulte la sección “Uso de los dosificadores”. Desactive la opción Load & Go.

NOTA: No agregue paquetes de detergente de lavandería de una dosis única, productos Oxi para realzar el lavado, blanqueador no decolorante ni cristales perfumados. No se distribuirán correctamente.

5. Agregue suavizante líquido de telas en el dosificador para carga única, si lo desea

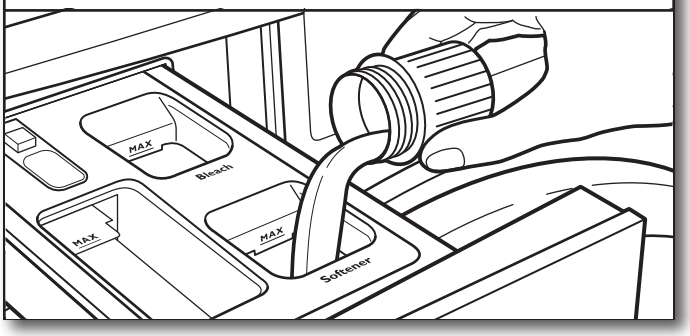

Vierta una cantidad medida de suavizante líquido de telas en el compartimiento para suavizante líquido de telas. Siempre siga las instrucciones del fabricante para usar la cantidad correcta de suavizante de telas según el tamaño de su carga.

El suavizante de telas siempre se distribuye en el último enjuague, aun si se ha seleccionado Enjuague adicional (Extra Rinse).

IMPORTANTE: No lo sobrellene, diluya ni utilice más de la cantidad de suavizante de telas recomendada por el fabricante. No llene por encima de la línea “MAX” (Máx.). Sobrellenar el dosificador hará que el suavizante de telas se distribuya inmediatamente en la lavadora.

- No derrame ni gotee el suavizante de telas sobre las prendas.
- No use bolas que distribuyen suavizante de telas en esta lavadora. No se distribuirán correctamente.
- No utilice hojas de suavizante de telas, ya que estas pueden manchar la carga.

6. Agregue blanqueador líquido con cloro en el dosificador para carga única, si lo desea

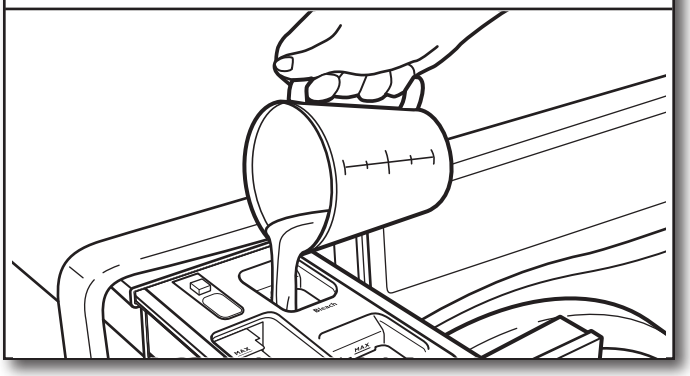

Agregue blanqueador líquido con cloro en el compartimiento del blanqueador.
No lo sobrellene, diluya ni utilice más de 2⁄3 taza (165 ml).
No utilice blanqueador no decolorante ni productos Oxi en el mismo ciclo con blanqueador líquido con cloro.

IMPORTANTE:

- Siempre mida el blanqueador líquido con cloro. Use una taza medidora con pico vertedor; no lo haga al cálculo.
- No llene por encima de la línea “MAX” (Máx.). El sobrellenado puede ocasionar daños en las prendas.
- No utilice blanqueador espesado para verter fácilmente o que no salpique al usar el ciclo Clean Washer with affresh® (Limpie la lavadora con affresh®) ya que el agua podría ser más jabonosa de lo necesario.
- En algunos modelos: No agregue blanqueador líquido con cloro en el dosificador automático.
- Cierre lentamente los cajones del dosificador. Cerciórese de que los cajones estén bien cerrados.

7. Toque POWER (ENCENDIDO) para encender la lavadora

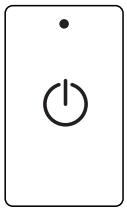

8. Seleccione el programa/ciclo de lavado

REGULAR	DELICATES	BULKY ITEMS	WHITES	COLORS	TOWELS
NORMAL	WRINKLE CONTROL	HEAVY DUTY	SANITIZE with OXI	COLD WASH	QUICK

Primero, elija qué desea lavar mediante la selección de la fila superior. Luego, elija cómo desea lavar la carga mediante la selección de la fila inferior, para elegir la mejor combinación de ciclos para la carga. Consulte la “Guía de ciclos” para obtener más detalles sobre las características de los ciclos.

9. Regule los modificadores del ciclo, si lo desea*

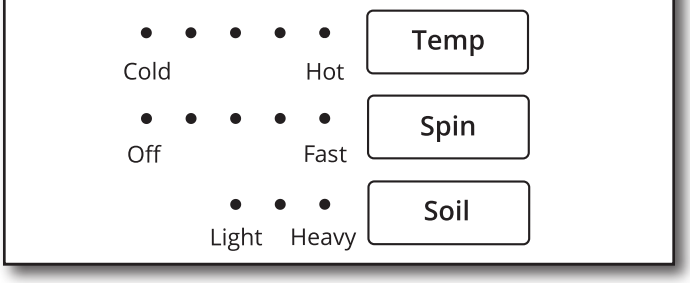

Las luces LED del indicador mostrarán los ajustes por defecto para el ciclo seleccionado. Para regular un ajuste, toque el nombre: Temp (Temperatura), Spin (Centrifugado) o Soil (Suciedad). Al regular los ajustes, Estimated Time Remaining (Tiempo estimado restante) puede cambiar. El cargar de manera apretada, las cargas desequilibradas o la espuma en exceso también pueden hacer que la lavadora aumente el tiempo del ciclo.

10. Seleccione cualquier opción adicional*

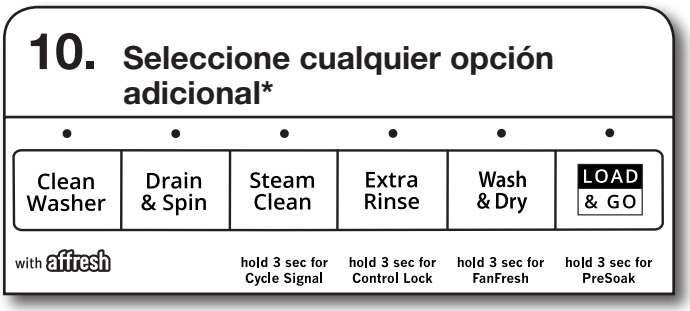

Para agregar una opción al ciclo, toque el nombre: Steam Clean (Limpieza con vapor), Extra Rinse (Enjuague adicional) o Wash & Dry (Lavado y secado). Si desea usar el dosificador automático (en algunos modelos), seleccione Load & Go. Para otras opciones, mantenga presionados los botones indicados por 3 segundos. Para remover una opción del ciclo seleccionado, toque nuevamente ese botón.

11. Mantenga presionado START/ PAUSE (INICIO/PAUSA) para comenzar el ciclo de lavado

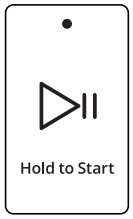

Mantenga presionado START/PAUSE (INICIO/PAUSA) por 3 segundos para poner nuevamente en marcha el ciclo de lavado. Para hacer una pausa en el ciclo que está funcionando, presione el botón START/PAUSE (INICIO/PAUSA) una vez, luego manténgalo presionado otra vez para resumir el ciclo. Para cancelar un ciclo, mantenga presionado POWER (ENCENDIDO) y ponga en funcionamiento Drain & Spin (Drenado y exprimido) para eliminar el exceso de agua.

Después de mantener presionado START/PAUSE (Inicio/Pausa), escuchará el bloqueo de la puerta. La puerta de la lavadora permanecerá con seguro durante el ciclo de lavado.

Cómo desbloquear la puerta para agregar prendas:

Si usted necesita abrir la puerta para agregar una o dos prendas que se le hayan olvidado, puede hacerlo mientras esté encendida la luz de “Add Garment” (Agregar prendas). El tiempo permitido para agregar una prenda variará según la selección de ciclo y el tamaño de la carga.

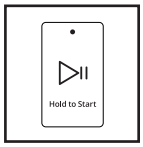

Toque START/PAUSE (INICIO/PAUSA) una vez; la puerta se bloqueará una vez que la lavadora haya dejado de moverse. Esto puede tardar varios minutos. Luego cierre la puerta y mantenga presionado START/PAUSE (INICIO/PAUSA) para reanudar el ciclo.

Para agregar artículos cuando esté encendida la luz de “Add Garment” (Agregar prendas):

Cancele el ciclo actual. El agua se vaciará y deberá volver a seleccione el ciclo y a reiniciar.

Para el mejor rendimiento del lavado y un ahorro óptimo de energía, agregue prendas solo cuando la luz de “Add Garment” (Agregar prendas) esté encendida.

12. Retire las prendas en cuanto termine el ciclo

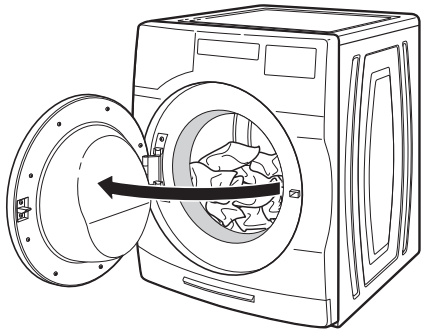

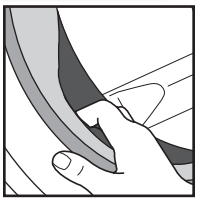

Saque las prendas con prontitud después de que haya terminado el ciclo, para evitar que se hagan olores y que se oxiden los objetos de metal en las prendas. Cuando saque las prendas, jale el sello de la puerta hacia atrás y revise si hay artículos pequeños entre la tina y el tambor de la lavadora.

Use la opción FanFresh, si está disponible en su modelo, si no va a poder sacar la carga con prontitud. Si selecciona la opción FanFresh, la lavadora activará automáticamente el ventilador una vez que finalice el ciclo y volteará la carga de forma periódica hasta por 12 horas. Luego de un ciclo Wash & Dry (Lavado y secado), retire de inmediato las prendas en cuanto se haya completado el ciclo para reducir las arrugas.

NOTAS:

- Para cancelar la opción FanFresh, toque POWER (ENCENDIDO) o START/PAUSE (INICIO/PAUSA).
- Esta lavadora tiene un sello hermético que evita las fugas de agua. Para evitar olores, deje la puerta abierta para permitir que la lavadora se seque entre cada uso.
- Si se interrumpe un ciclo de secado y la carga se retira antes del período de enfriamiento al final del ciclo, esta estará muy cliente.

*No todas las opciones y los ajustes están disponibles con todos los ciclos. Consulte la "Guía de ciclos" para ver las opciones y los ajustes disponibles.

MANTENIMIENTO DE LA LAVADORA

MANGUERAS DE ENTRADA DE AGUA

Reemplace las mangueras de entrada después de cinco años para reducir el riesgo de fallas de las mismas. Inspeccione periódicamente y cambie las mangueras de entrada si encuentra protuberancias, torceduras, cortes, desgaste o fugas de agua.

Al reemplace las mangueras de entrada:

Marque la fecha de reposición en la etiqueta con un marcador permanente.

Verifique que las arandelas viejas no estén atascadas en las válvulas de entrada de la lavadora.

Use arandelas nuevas en las nuevas mangueras de entrada para garantizar un sello adecuado.

CUIDADO DE LA LAVADORA

Recomendaciones para ayudar a que su lavadora se mantenga limpia y rinda de manera óptima

1. Use siempre detergentes de alta eficiencia (HE) y siga las instrucciones del fabricante del detergente de alta eficiencia (HE) acerca de la cantidad de detergente que debe usar. Nunca use más de la cantidad recomendada, ya que puede acelerar la acumulación de residuos de detergente y suciedad en la lavadora, lo que puede causar un olor no deseado.
2. Use a veces lavados con agua tibia o caliente (no solamente lavados con agua fría) ya que los mismos pueden hacer un mejor trabajo al controlar el ritmo en el cual se acumulan la suciedad y el detergente.
3. Deje siempre la puerta de la lavadora entreabierta entre un uso y otro, para ayudar a que se termine de secar la lavadora y evitar la acumulación de residuos causantes de olores.
4. Limpie de forma periódica los residuos de las superficies internas de la ventana. Para un mejor cuidado, repase todo el interior de la puerta con un paño húmedo.

Limpieza de la lavadora de carga frontal

Lea estas instrucciones por completo antes de comenzar el proceso de limpieza de rutina que se recomienda a continuación. El procedimiento de mantenimiento de la lavadora debe efectuarse una vez al mes o cada 30 ciclos de lavado como mínimo, lo primero que ocurra, para controlar el ritmo con que se podrían acumular la suciedad y el detergente en la lavadora.

Limpieza del sello de la puerta

1. Abra la puerta de la lavadora y quite cualquier prenda o artículo que estuviera dentro de la misma.
2. Inspeccione el sello de color gris que se encuentra entre la abertura de la puerta y el tambor, para detectar si hay áreas manchadas, acumulación de suciedad o pelusas. Jale el sello hacia atrás para inspeccionar todas las áreas debajo del sello y controle si hay objetos extraños o pelusas.

CUIDADO DE LA LAVADORA (cont.)

3. Si se encuentran áreas manchadas, acumulación de suciedad o pelusas en el sello, límpielas usando uno de los dos procedimientos siguientes:
   a. **Procedimiento de toallitas de limpieza de máquina affresh®:**
      i. Cuando se haya terminado el ciclo, jale suavemente la parte posterior del sello de goma de la puerta y limpie toda la superficie con el lado áspero de la toallita affresh® Machine Cleaning Wipe.
   b. **Procedimiento con blanqueador líquido con cloro diluido:**
      i. Haga una solución diluida con 3/4 taza (177 ml) de blanqueador líquido con cloro y 1 galón (3,8 l) de agua tibia del grifo.
      ii. Limpie el área del sello con la solución diluida y un paño húmedo.
      iii. Déjela reposar durante 5 minutos.
      iv. Limpie el área meticulosamente con un paño seco y deje que el interior de la lavadora se seque al aire con la puerta abierta.

IMPORTANTE:

- Use guantes de goma cuando limpie con blanqueador.
- Vea las instrucciones de uso adecuado provistas por el fabricante del blanqueador.

Cómo limpie el interior de la lavadora

Esta lavadora tiene un ciclo especial que utiliza un mayor volumen de agua, junto con el limpiador para lavadoras affresh® o blanqueador líquido común con cloro, para limpie bien el interior de la lavadora. Los modelos de lavadora con vapor también utilizan vapor para realzar la limpieza en este ciclo especial.

IMPORTANTE: No utilice blanqueador espesado para verter fácilmente o que no salpique al usar el ciclo Clean Washer with affresh® (Limpie la lavadora con affresh®) ya que el agua podría ser más jabonosa de lo necesario.

NOTA: Lea estas instrucciones completamente antes de comenzar el proceso de limpieza.

Comience el procedimiento

1. **Limpie la lavadora con el procedimiento del ciclo affresh® (recomendado para un rendimiento óptimo):**
   a. Abra la puerta de la lavadora y saque la ropa o artículos de la misma.
   b. Use una toallita de limpieza de lavadoras affresh® o un paño suave o esponja húmedos para limpie la ventana de la puerta.
   c. Agregue una tableta de limpiador para lavadora affresh® al tambor de la lavadora.
   d. No agregue la tableta de limpiador para lavadora affresh® al cajón del dosificador.
   e. No agregue ningún detergente ni sustancia química a la lavadora cuando siga este procedimiento.
   f. Cierre la puerta de la lavadora.
   g. Seleccione el ciclo Clean Washer with affresh® (Limpie la lavadora con affresh®).
   h. **En algunos modelos:** Seleccione la opción FanFresh para ayudar a secar el interior de la lavadora después de que el ciclo finaliza.

CUIDADO DE LA LAVADORA (cont.)

NOTA: La lavadora recuerda la última opción que seleccionó y la usará para ciclos futuros de lavado hasta que cancele su selección.

i. Mantenga presionado START/PAUSE (INICIO/PAUSA) para comenzar el ciclo. A continuación se describe cómo funciona el ciclo Clean Washer with affresh® (Limpie la lavadora con affresh®).

2. **Procedimiento con blanqueador con cloro:**

a. Abra la puerta de la lavadora y saque la ropa o artículos de la misma.

b. Abra el cajón el dosificador para carga única y agregue blanqueador líquido común con cloro hasta la línea "MAX" (Máx.), tanto en el compartimiento del blanqueador como en el compartimiento del suavizante de telas. Se puede usar blanqueador tradicional o HE.

IMPORTANTE: No utilice blanqueador espesado, fácil de verter o sin salpicaduras, ya que puede producir un agua excesivamente jabonosa.

NOTA: El uso de más blanqueador líquido con cloro que lo recomendado antes puede causar daños en la lavadora con el tiempo.

c. Cierre la puerta de la lavadora y el cajón del dosificador.

d. No agregue ningún detergente ni sustancias químicas a la lavadora cuando siga este procedimiento.

e. Seleccione el ciclo Clean Washer with affresh® (Limpie la lavadora con affresh®).

f. **En algunos modelos:** Seleccione la opción FanFresh para ayudar a secar el interior de la lavadora después de que el ciclo finaliza.
NOTA: La lavadora recuerda la última opción que seleccionó y la usará para ciclos futuros de lavado hasta que cancele su selección.

g. Mantenga presionado START/PAUSE (INICIO/PAUSA) para comenzar el ciclo.
A continuación se describe cómo funciona el ciclo Clean Washer with affresh® (Limpie la lavadora con affresh®).

NOTA: Para obtener resultados óptimos, no interrumpa el ciclo.

Descripción del funcionamiento del ciclo Clean Washer with affresh® (Limpie la lavadora con affresh®):

1. El ciclo de Clean Washer with affresh® (Limpie la lavadora con affresh®) determinará si hay ropa u otros artículos en la lavadora.
2. Si no se detectan artículos en la lavadora, ésta procederá con el ciclo.

a. Si se detectan artículos en la lavadora, la pantalla mostrará "rL" (retirar carga). La puerta se desbloqueará. Abra la lavadora y saque las prendas que estén en el tambor de la misma.

b. Toque POWER (ENCENDIDO) para despejar el código "rL".

c. Mantenga presionado START/PAUSE (INICIO/PAUSA) para volver a comenzar el ciclo.

CUIDADO DE LA LAVADORA (cont.)

3. **Solo para los modelos con vapor:** Durante los primeros 20 minutos del ciclo, este activará la vaporera, pero el tambor no girará ni se llenará de agua. Puede ver condensación en la ventana de la puerta durante esta fase inicial. Si usa una tableta limpiadora para lavadoras affresh®, no se disolverá por completo durante la fase de vapor. Esto es normal.

Una vez que haya finalizado el ciclo, deje la puerta levemente abierta para que haya una mejor ventilación y secado del interior de la lavadora.

Limpieza de los dosificadores

Después de usar un ciclo Clean Washer with affresh® (Limpie la lavadora con affresh®), es posible que encuentre acumulación de residuos en los dosificadores de la lavadora.

Para quitar los residuos del dosificador para carga única, saque el cajón y limpie las superficies con las toallitas de limpieza de máquina affresh® o un trapo húmedo, y séquelas con una toalla, ya sea antes o después de poner a funcionar el ciclo de Clean Washer with affresh® (Limpie la lavadora con affresh®). Use un limpiador multiuso para superficies, si es necesario.

En algunos modelos: Para quitar los residuos del dosificador automático Load & Go, levante la manija de la cavidad del dosificador y tire para quitarlo de la carcasa de la lavadora; luego enjuague bien el dosificador bajo el chorro de agua. Limpie la superficie externa del dosificador con toallitas de limpieza de máquina affresh® o un trapo húmedo, y séquela con una toalla. Use un limpiador multiuso para superficies, si es necesario.

Vuelva a colocar el dosificador en la carcasa de la lavadora y asegúrese de que encaje correctamente.

IMPORTANTE: Los dosificadores no son aptos para lavavajillas.

Cómo limpie el exterior de la lavadora

Use una toallita limpiadora para máquinas affresh® o un paño o esponja suave húmeda para limpie cualquier derrame. De vez en cuando, limpie el exterior de su lavadora para ayudar a que se vea como nueva. Use una toallita limpiadora para máquinas affresh® o agua y jabón.

IMPORTANTE: Para evitar dañar el acabado de la lavadora, no use productos abrasivos.

RECORDATORIO DEL CICLO CLEAN WASHER (LIMPIE LA LAVADORA)

NOTA: No todos los modelos cuentan con la luz de recordatorio de ciclo de Clean Washer with affresh® (Limpie la lavadora con affresh®).

La luz de Clean Washer with affresh® (Limpie la lavadora con affresh®) se encenderá de forma intermitente al final de un ciclo de lavado, cuando la lavadora haya ejecutado 30 ciclos de lavado. Este recordatorio indica que debe ejecutar el ciclo Clean Washer with affresh® (Limpie la lavadora con affresh®).

Si no se ejecuta el ciclo Clean Washer with affresh® (Limpie la lavadora con affresh®), el mensaje dejará de aparecer al final de un ciclo de lavado, luego de ejecutar otros tres ciclos regulares de lavado. Luego de completar otros 30 ciclos de lavado, se encenderá nuevamente la luz de Clean Washer with affresh® (Limpie la lavadora con affresh®) al final de un ciclo de lavado, a modo de recordatorio.

QUITAR EL DOSIFICADOR

Cajón del dosificador para carga única

Cómo quitar el dosificador

Para quitarlo:

1. Jale el cajón del dosificador hacia afuera hasta que se detenga.
2. Presione la lengüeta de liberación hacia abajo y jale directamente hacia fuera para sacar el dosificador.

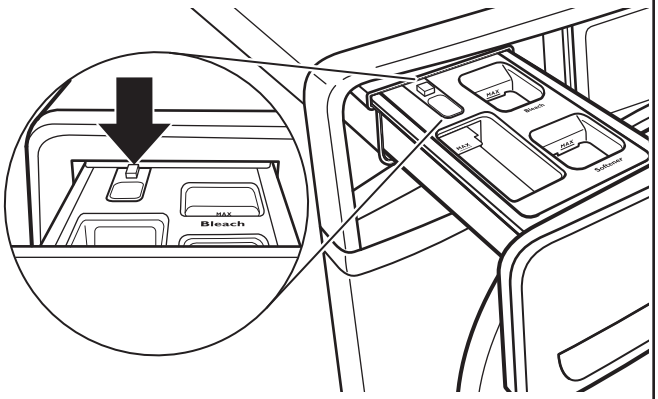

3. Levante y quite la bandeja de la cubierta jalándolo directamente hacia arriba.

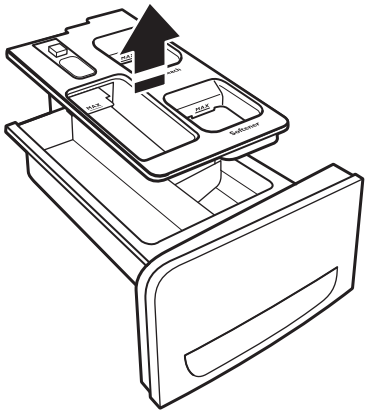

Para volver a colocarlo:

1. Coloque de nuevo el panel de la cubierta sobre los postes en el dosificador. Aplique una leve presión sobre el panel para que encaje en su lugar.
2. Alinee los bordes del dosificador con las guías en la lavadora; luego deslice el dosificador nuevamente dentro de la ranura.

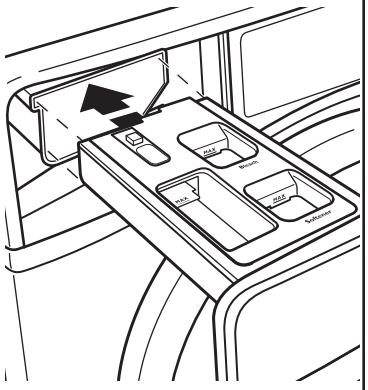

LIMPIEZA DE LOS DOSIFICADORES LOAD & GO (en algunos modelos)

Se recomienda que enjuague los dosificadores Load & Go al llenarlos, cuando cambie el tipo o la concentración de detergente o cuando no se use la lavadora por un tiempo prolongado.

1. Jale el cajón del dosificador hacia afuera hasta que se detenga.
2. Levante los dosificadores Load & Go para extraerlos.
3. Levante la tapa de llenado y enjuague a fondo el interior con agua tibia.

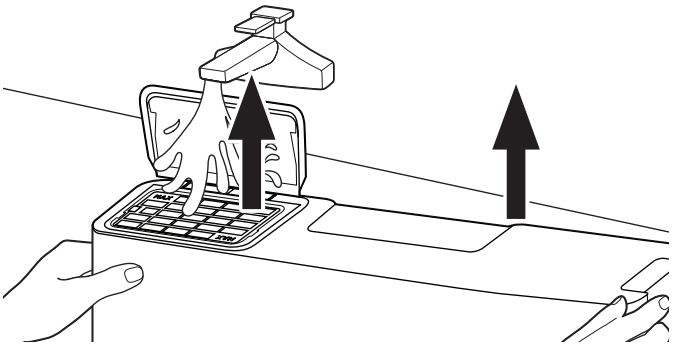

4. Déjelo secar al aire.

IMPORTANTE: Los dosificadores no son aptos para lavavajillas.

CUIDADO DURANTE PERÍODOS SIN USO Y EN LAS VACACIONES

Ponga a funcionar la lavadora únicamente cuando esté en casa. Si va a mudarse o no va a usar la lavadora durante cierto tiempo siga estos pasos:

1. Desenchufe o desconecte el suministro de energía a la lavadora.
2. Cierre el suministro de agua a la lavadora para evitar inundaciones debidas a aumentos en la presión del agua.

   CONSEJO ÚTIL: Fije una nota recordatoria a la lavadora para abrir nuevamente el agua antes de usar nuevamente la lavadora.
3. Limpie los dosificadores. Vea “Limpieza de los dosificadores”.

CUIDADO PARA EL ALMACENAMIENTO DURANTE EL INVIERNO

IMPORTANTE: Para evitar daños, instale y guarde la lavadora en un lugar donde no se congele. Debido a que puede quedar un poco de agua en las mangueras, el congelamiento puede dañar la lavadora. Si va a almacenar o mover la lavadora durante una temporada de temperaturas de congelamiento, acondiciónela para el invierno.

Para acondicionar la lavadora para el invierno:

1. Cierre ambos grifos de agua y luego desconecte y desagüe las mangueras de entrada de agua.

   CONSEJO ÚTIL: Fije una nota recordatoria a la lavadora para abrir nuevamente el agua antes de usar nuevamente la lavadora.
2. Vierta un 1 cuarto (1 l) de anticongelante tipo R.V. en el tambor de la lavadora y ponga a funcionar la lavadora en un ciclo Normal (Normal) durante unos 2 minutos para mezclar el anticongelante con el agua restante.
3. Desenchufe la lavadora o desconecte el suministro de alimentación.

TRANSPORTE DE LA LAVADORA

1. Cierre ambos grifos de agua. Desconecte y elimine el agua de las mangueras de entrada de agua.
2. Si va a trasladar la lavadora durante una temporada de frío riguroso, siga las instrucciones descritas en “Cuidado para el almacenamiento durante el invierno” antes de la mudanza.
3. Desconecte la manguera de desagüe del sistema de desagüe y de la parte posterior de la lavadora.
4. Desenchufe el cable eléctrico.
5. Ponga las mangueras de entrada y la manguera de desagüe en el interior del tambor de la lavadora.
6. Ate el cable eléctrico con una goma elástica o una atadura para cable para evitar que cuelgue en el piso.

IMPORTANTE: Llame al servicio técnico para instalar nuevos pernos de transporte. No vuelva a usar los pernos de transporte. La lavadora debe ser transportada en la posición vertical. Para prevenir daños estructurales a la lavadora, debe estar debidamente preparada por un técnico certificado para ser nuevamente ubicada.

⚠ ADVERTENCIA

Peligro de Choque Eléctrico

Conecte a un contacto de pared de conexión a tierra de 3 terminales.

No quite la terminal de conexión a tierra.

No use un adaptador.

No use un cable eléctrico de extensión.

No seguir estas instrucciones puede ocasionar la muerte, incendio o choque eléctrico.

CÓMO REINSTALAR O USAR LA LAVADORA NUEVAMENTE

Para reinstalar la lavadora después de la falta de uso, las vacaciones, el almacenamiento durante el invierno o una mudanza:

1. Consulte las Instrucciones de instalación para ubicar, nivelar y conectar la lavadora.
2. Antes de usar la lavadora nuevamente, póngala a funcionar según el procedimiento recomendado a continuación:

Para volver a usar la lavadora:

1. Deje correr agua por los tubos y las mangueras. Vuelva a conectar las mangueras de entrada de agua. Abra ambos grifos de agua.
2. Enchufe la lavadora o reconecte el suministro de energía.
3. Ponga a funcionar la lavadora en el ciclo Heavy Duty (Intenso) para limpiarla y para extraer el anticongelante, de haberlo usado. Use solamente un detergente de alta eficiencia (HE). Use la mitad de la cantidad recomendada por el fabricante para una carga de tamaño mediano.

LIMPIEZA DEL FILTRO DE LA BOMBA DE DESAGÜE/DRENAJE DEL AGUA RESIDUAL (en algunos modelos)

NOTA: De vez en cuando, realice el siguiente procedimiento:

IMPORTANTE: Asegúrese de que la lavadora esté apagada antes de limpiar el filtro de la bomba de desagüe.

1. Abra el cajón del dosificador; para ello, tire de la manija que se encuentra en la base de la lavadora/secadora. Esto le dará acceso al filtro de la bomba de desagüe. Libere la lengüeta de cada lado para quitar el cajón.

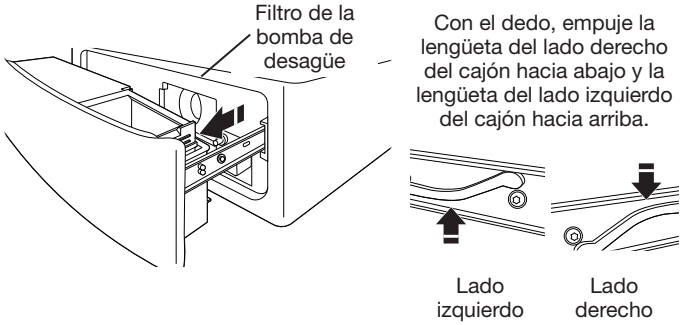

2. Coloque un contenedor espacioso y plano debajo del filtro de la bomba de drenaje para recolectar el agua de drenaje. Retire la manguera negra de la abrazadera de la manguera, quite el tapón y drene la manguera en el contenedor. Vacíe el contenedor. Repita este procedimiento, de ser necesario, hasta que drene toda el agua. Asegúrese de que la manguera negra esté completamente seca, vuelva a colocar el tapón y fije la manguera en la abrazadera.

   NOTA: Si el agua no se drena bien, tire levemente de la manguera para quitar cualquier posible retorcedura.

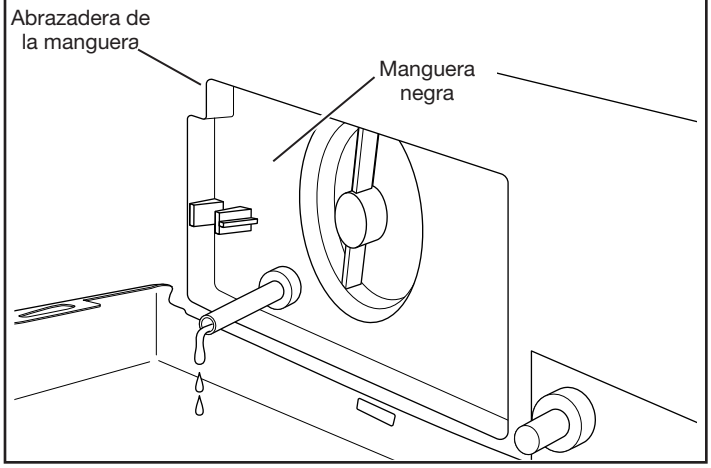

LIMPIEZA DEL FILTRO DE LA BOMBA DE DESAGÜE/DRENAJE DEL AGUA RESIDUAL (cont.)

3. Extienda un paño de algodón debajo del filtro de la bomba de drenaje para absorber cualquier remanente de agua. A continuación, extraiga el filtro de la bomba de drenaje girándolo hacia la izquierda.

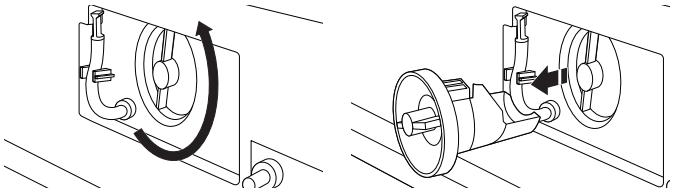

4. Retire con la mano cualquier amontonamiento existente de pelusa del filtro y colóquela en un contenedor de desechos adecuado. Enjuague el filtro con agua para eliminar los residuos restantes.

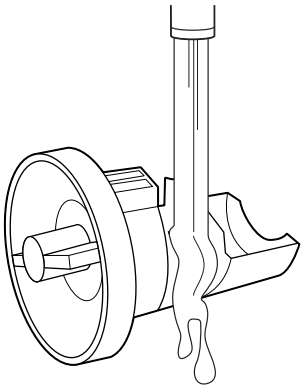

5. Vuelva a insertar el filtro de la bomba de drenaje girándolo hacia la derecha.
   Asegúrese de girarlo hasta el tope y que la manija del filtro quede lo más cerca posible de la posición vertical.

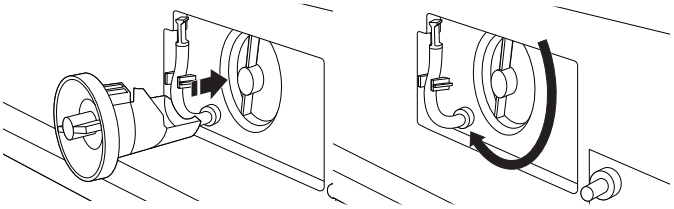

6. Vuelva a colocar y cierre lentamente el cajón del dosificador. Al volver a colocar el cajón, asegúrese de insertar ambos rieles a la vez. Escuchará un chasquido que indica que los rieles encajaron correctamente. Para asegurarse de colocar correctamente el cajón, sáquelo completamente hacia afuera. El cajón debe estar bien enganchado y los rieles asegurados en su lugar. Asegúrese de que la manguera de desagüe quede fija en la abrazadera y cubierta por el recorte.

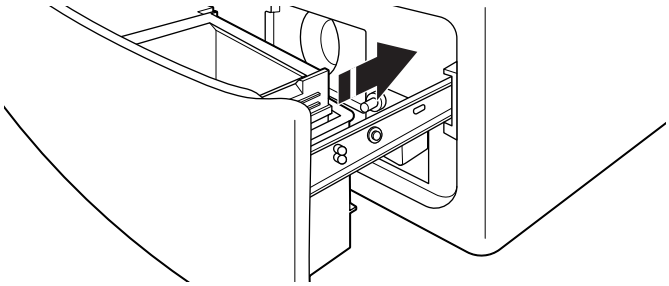

LIMPIEZA ADICIONAL

Jale suavemente hacia atrás el sello de goma de la puerta y limpie cualquier área manchada, acumulación de suciedad o de pelusa con el lado texturado de una toallita de limpieza de máquina affresh®.

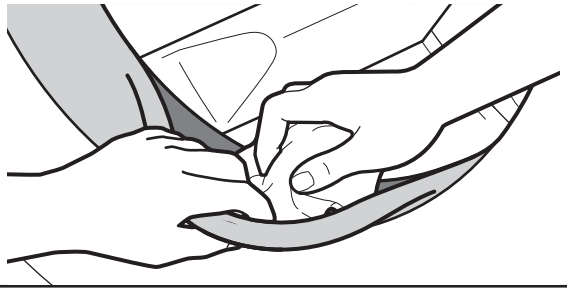

SOLUCIÓN DE PROBLEMAS

Pruebe primero las soluciones sugeridas aquí o consulte la hoja de servicio de su localidad colocada al final de este manual para obtener asistencia y si es posible evitar una visita de servicio técnico.

Si experimenta lo siguiente	Causas posibles	Solución
Aparece un código de error en la pantalla (para las pantallas de 2 y 3 dígitos)		
Una vez que se haya corregido cualquier problema potencial, toque POWER (Encendido) una vez para borrar el código. Vuelva a seleccione y reinicie el ciclo.		
Aparece “Sd” o “Sud” (exceso de espuma) en la pantalla	Hay demasiada espuma en la lavadora. La lavadora está haciendo funcionar una rutina de reducción de espuma.	Deje que la lavadora continúe. Utilice solo detergente de alto rendimiento (HE). Siga siempre las instrucciones del fabricante del detergente para determinar la cantidad de detergente que debe utilizar y base la cantidad de detergente en el tamaño de la carga. No todos los detergentes etiquetados como de alto rendimiento tienen igual formulación y capacidad para reducir la espuma. Por ejemplo, los detergentes de alto rendimiento naturales, orgánicos o caseros pueden generar un alto nivel de espuma. Si se utiliza uno de estos detergentes y observa un código de error “Sd” o “Sud” en la pantalla, considere utilizar un detergente de alto rendimiento (HE) distinto.
Aparece “Lo” “FL” en la pantalla, o F8 E1 o aparece “Lo” “FL” en la pantalla, o F08 E01 (error del suministro de agua)	Verifique que haya el suministro de agua adecuado.	La unidad se vaciará durante 8 minutos mientras la puerta permanece bloqueada. Se debe permitir que el ciclo de desagüe se complete para poder restablecer el código de error. Cuando haya finalizado, toque POWER (Encendido) para eliminar el código. Después toque POWER (Encendido) otra vez y reinicie la lavadora. Si el código aparece nuevamente, llame al servicio técnico.
		Las dos mangueras deben estar conectadas a la válvula de entrada y tener flujo de agua.
		Los grifos de agua fría y caliente deben estar abiertos.
		Es posible que estén obstruidos los filtros de la válvula de entrada en la lavadora.
		Enderece las torceduras que pueda haber en la manguera de entrada.
		Si se utilizan, las mangueras y los conectores de apagado automático deben estar instalados correctamente y deben funcionar adecuadamente.
	Verifique que las mangueras de entrada sean adecuadas.	Utilice solo las mangueras de entrada recomendadas por el fabricante.
Aparece en pantalla F9 seguido de E1 o F09 seguido de E01 (error del sistema de la bomba de desagüe)	Compruebe la instalación correcta de la manguera de desagüe.	Asegúrese de que la parte superior de la tubería de desagüe esté instalada a una altura mínima de 39 pulg (990 mm) del piso. Asegúrese de que la manguera de desagüe no se extienda más de 4½ pulg (114 mm) dentro del tubo vertical.

SOLUCIÓN DE PROBLEMAS

Pruebe primero las soluciones sugeridas aquí o consulte la hoja de servicio de su localidad colocada al final de este manual para obtener asistencia y si es posible evitar una visita de servicio técnico.

Si experimenta lo siguiente	Causas posibles	Solución
Aparece un código de error en la pantalla (para las pantallas de 2 y 3 dígitos) (cont.)		
Aparece en pantalla F9 seguido de E1 o F09 seguido de E01 (error del sistema de la bomba de desagüe) (cont.)	Revise la plomería para ver si la manguera de desagüe está instalada correctamente. La manguera de desagüe se extiende dentro del tubo vertical más de 4½ pulg (114 mm).	Revise que la manguera de desagüe esté instalada correctamente.
		Asegúrese de que la manguera de desagüe no esté torcida, apretada u obstruida.
		Quite lo que esté obstruyendo la manguera de desagüe.
		Use la horma de la manguera de desagüe y sujétela bien al tubo vertical o a la tina.
		Baje la manguera de desagüe si el extremo está a más de 96 pulg (2,4 m) por encima del piso.
		Asegúrese de que la manguera de desagüe no se extienda más de 4½ pulg (114 mm) dentro del tubo vertical.
	No se utilizó detergente de alto rendimiento o se utilizó demasiado detergente de alto rendimiento.	Utilice solo detergente de alto rendimiento (HE). Mida siempre el detergente y siga las instrucciones del fabricante según el tamaño de la carga y el nivel de suciedad.
Aparece en la pantalla F5 seguido de E2 o F05 seguido de E02 (la puerta no se bloquea)	La puerta de la lavadora no se bloquea.	Toque POWER (Encendido) para anular el ciclo. Cerciórese de que la puerta esté cerrada por completo y asegurada. Revise si hay elementos en el tambor de la lavadora que pudieran impedir que la puerta se cierre por completo.
Err	Se realizó una acción no válida.	Este código de error se mostrará en las siguientes condiciones: **1**. Intentar iniciar un ciclo con la puerta abierta. **2**. Intentar seleccionar un ciclo diferente mientras ya se ha iniciado otro. No se necesita hacer nada para corregir esto.
Aparece "rL" (quitar la carga) en la pantalla	Se ha detectado una carga en el tambor durante el ciclo Clean Washer with affresh® (Limpiar la lavadora con affresh®).	Saque los artículos del tambor y reinicie el ciclo Clean Washer with affresh® (Limpiar la lavadora con affresh®).
Loc	El control está bloqueado.	Este no es un código de error, sino que indica que el control está bloqueado. Mantenga presionado el Control lock (Bloqueo de controles) durante tres segundos para desbloquear.

⚠ ADVERTENCIA

Peligro de Choque Eléctrico

Conecte a un contacto de pared de conexión a tierra de 3 terminales.

No quite la terminal de conexión a tierra.

No use un adaptador.

No use un cable eléctrico de extensión.

No seguir estas instrucciones puede ocasionar la muerte, incendio o choque eléctrico.

La pantalla muestra un código F# E# o F## E## diferente a los descritos anteriormente.	Código de error del sistema.	Toque POWER (Encendido) una vez para eliminar el código. Después toque POWER (Encendido) otra vez y reinicie la lavadora. Si el código aparece nuevamente, llame al servicio técnico. Desenchufe la lavadora, espere 30 segundos y vuelva a enchufarla.

SOLUCIÓN DE PROBLEMAS

Pruebe primero las soluciones sugeridas aquí o consulte la hoja de servicio de su localidad colocada al final de este manual para obtener asistencia y si es posible evitar una visita de servicio técnico.

Si experimenta lo siguiente	Causas posibles	Solución
Aparece un código de error en la pantalla (para las pantallas de 2 y 3 dígitos) (cont.)		
La lavadora emite pitidos de error	No se ha abierto y cerrado la puerta para al menos 3 ciclos.	Este código puede aparecer cuando se enciende la lavadora por primera vez. Abra y cierre la puerta para despejar la pantalla.
La lavadora emite un pitido cuando se toca START (INICIAR).	La puerta no está cerrada.	Cierre la puerta por completo.
Aparece CL en la pantalla, o el LED de Clean Washer (Limpiar la lavadora) parpadea al final de un ciclo de lavado (en algunos modelos)	La lavadora ha ejecutado 30 ciclos de lavado y un recordatorio indica que se ejecute el ciclo Clean Washer with affresh® (Limpiar la lavadora con affresh®).	Ejecute el ciclo Clean Washer with affresh® (Limpiar la lavadora con affresh®). Si no se realiza el ciclo Clean Washer with affresh® (Limpiar la lavadora con affresh®), el LED dejará de parpadear al final de un ciclo de lavado después de realizar 3 ciclos de lavado comunes. Cuando finalizan 30 ciclos más de lavado, el LED de Clean Washer with affresh® (Limpiar la lavadora con affresh®) parpadea otra vez, como recordatorio, al finalizar un ciclo de lavado.
La lavadora no funciona	Puede estar activado el Control lock (Bloqueo de controles).	Para revisar si se encuentra activado Control lock (Bloqueo de controles), intente encender la unidad. Si al hacer esto observa el código “Loc” en la pantalla de siete segmentos, sabrá que el control se encuentra bloqueado. Mantenga presionado “Control lock” (Bloqueo de controles) durante tres segundos para desbloquear.
		Asegúrese de que la puerta esté cerrada. Asegúrese de mantener presionado el botón de inicio por 1 segundo completo. Asegúrese de que la puerta se haya abierto y cerrado desde la ejecución del último ciclo.
“PF”	Aparece cuando la lavadora se recupera de un corte de corriente, si la corriente se perdió mientras se ejecutaba un ciclo.	Toque POWER (Encendido) una vez para despejar el código. Después toque POWER (Encendido) otra vez y reinicie la lavadora.
F0 E5 o “ob”	Detección de carga desequilibrada Esto significa que la lavadora detectó una carga desequilibrada y eso causó que el ciclo llevara más tiempo que el normal o que la ropa esté más mojada que lo normal.	Toque POWER (Encendido) una vez para despejar el código. Después toque POWER (Encendido) otra vez y reinicie la lavadora.
“dr” o F5 E4	No se ha abierto la puerta entre los ciclos.	Abra la puerta y ciérrela. Toque POWER (Encendido) una vez para despejar el código. Después toque POWER (Encendido) otra vez y reinicie la lavadora.
La luz de Clean Washer (Limpie la lavadora) se enciende de forma intermitente al final del ciclo de lavado (en algunos modelos)	La lavadora ejecutó 30 ciclos de lavado y muestra un recordatorio para que ponga en funcionamiento el ciclo Clean Washer with affresh® (Limpie la lavadora con affresh®).	Ponga a funcionar el ciclo Clean Washer with affresh® (Limpie la lavadora con affresh®). Si no se ejecuta el ciclo Clean Washer with affresh® (Limpie la lavadora con affresh®), el mensaje dejará de aparecer al final de un ciclo de lavado, luego de ejecutar otros tres ciclos regulares de lavado. Luego de completar otros 30 ciclos de lavado, se encenderá nuevamente la luz Clean Washer with affresh® (Limpie la lavadora con affresh®) al final de un ciclo de lavado, a modo de recordatorio.

SOLUCIÓN DE PROBLEMAS

Pruebe primero las soluciones sugeridas aquí o consulte la hoja de servicio de su localidad colocada al final de este manual para obtener asistencia y si es posible evitar una visita de servicio técnico.

Si experimenta lo siguiente	Causas posibles	Solución
Vibración o desequilibrio		
Vibración, balanceo o “caminata”	Es posible que las patas no estén haciendo contacto con el piso y no estén bloqueadas.	Las patas frontales y posteriores deberán hacer contacto firme con el piso y la lavadora deberá estar nivelada para funcionar adecuadamente. Las tuercas fiadoras deberán estar firmes contra la parte inferior de la carcasa.
	Es posible que la lavadora no esté nivelada.	Revise si el piso está irregular o hundido. Si el piso no está parejo, coloque una pieza de madera de 3/4 pulg (19 mm) debajo de la lavadora para reducir el sonido. No instale la lavadora sobre una plataforma de madera elevada.
		Vea “Nivelación de la lavadora” en las Instrucciones de instalación.
	La carga puede estar desequilibrada o ser muy grande.	Evite colocar la ropa apretada en la lavadora. Evite lavar un solo artículo. Para lograr equilibrio, cargue un artículo como una alfombra o chaqueta de mezclilla con unos pocos artículos adicionales.
		El artículo o la carga no es adecuado para el ciclo seleccionado. Consulte la “Guía de ciclos” y “Uso de la lavadora”.
	Los pernos de transporte todavía están en la parte posterior de la lavadora.	Vea “Quite los pernos de transporte de la lavadora” en las Instrucciones de instalación.
Ruidos		
Ruidos de chasquidos o metálicos	La puerta se bloquea o desbloquea.	Luego de iniciar un ciclo, el tambor hará un giro parcial y la puerta se bloqueará. La puerta se mantendrá cerrada hasta el final del ciclo. Esto es normal.
	Objetos atrapados en el sistema de desagüe de la lavadora.	Vacíe los bolsillos antes del lavado. Los artículos sueltos, como las monedas, podrían caer entre el tambor de la lavadora y la tina u obstruir la bomba. Tal vez sea necesario solicitar servicio técnico para retirar los artículos.
		Es normal escuchar el ruido de los artículos de metal en las prendas, como broches a presión de metal, hebillas o cremalleras cuando tocan el tambor de acero inoxidable.
Gorgoteo o zumbido	La lavadora puede estar desagotándose.	Es posible que la bomba haga un sonido de zumbido, con gorgoteos periódicos o repentinos, a medida que salen los últimos restos de agua durante los ciclos de centrifugado/desagüe. Esto es normal en ciertas etapas del ciclo.
Giros, agitaciones y chasquidos ocasionales (durante el centrifugado a baja velocidad)	Las bolas de acero en el sistema de balanceo están equilibrando la carga.	Esto es normal en ciertas etapas del ciclo.
Fugas de agua		
Verifique lo siguiente para una instalación correcta	Las mangueras de llenado no están bien apretadas.	Apriete la conexión de la manguera de llenado.
	Arandelas de la manguera de llenado.	Coloque las cuatro arandelas planas de la manguera de llenado como es debido.
	Conexión de la manguera de desagüe.	Cerciórese de que la manguera de desagüe esté asegurada correctamente al tubo de desagüe o tina de lavadero.
	En algunos modelos: El filtro de la bomba de desagüe no está colocado adecuadamente.	En algunos modelos: Asegúrese de que el filtro se coloque en la cavidad correctamente. Consulte “Limpieza del filtro de la bomba de desagüe/drenaje del agua residual”.
	Revise la plomería de la casa para ver si hay fugas o si el fregadero o el desagüe están obstruidos.	Es posible que el agua se salga de un fregadero o un tubo vertical bloqueado. Revise toda la plomería de la casa y fíjese si hay fugas de agua (tinas de lavadero, tubo de desagüe, tubos de agua y grifos).
	El filtro (o la media de nylon) en el extremo de la manguera de desagüe está obstruido.	Quite el filtro/la media la manguera de desagüe.

SOLUCIÓN DE PROBLEMAS

Pruebe primero las soluciones sugeridas aquí o consulte la hoja de servicio de su localidad colocada al final de este manual para obtener asistencia y si es posible evitar una visita de servicio técnico.

Si experimenta lo siguiente	Causas posibles	Solución
Fugas de agua (cont.)		
Fugas de agua o derrames de espuma por la puerta o la parte posterior de la carcasa.	No se está usando detergente de alta eficiencia (HE) o se está usando en demasiada cantidad.	Use solamente un detergente de alta eficiencia (HE). La espuma producida por los detergentes comunes puede ocasionar fugas por la puerta o la parte posterior de la carcasa. Mida siempre el detergente y siga las instrucciones del fabricante según los requisitos de su carga.
	Utilizar blanqueador espesado para verter fácilmente o que no salpique al usar el ciclo Clean Washer with affresh® (Limpie la lavadora con affresh®).	Use una tableta affresh® o blanqueador con cloro normal sin espesar al ejecutar el ciclo Clean Washer with affresh® (Limpie la lavadora con affresh®).
	Residuos en la ventana de la puerta.	Limpie periódicamente la parte de abajo de la ventana para evitar posibles fugas.
	Se ha abierto la puerta durante el período de “Add Garment” (Agregar prendas).	Es posible que gotee agua del interior de la tina cuando se ha abierto después del comienzo de un ciclo.
Fuga alrededor de la puerta	Hay pelo, pelusa u otro residuo en la ventana de la puerta interna que impide un sello correcto con el sello de caucho de la puerta.	Limpie la ventana y el sello de la puerta interna. Consulte “Limpieza del sello de la puerta” en la sección “Mantenimiento de la lavadora”.
La lavadora no rinde como se esperaba		
La carga no está completamente cubierta de agua	No se puede apreciar el nivel de agua a través de la puerta o no cubre la ropa.	Esto es normal para una lavadora HE de carga frontal. La lavadora detecta los tamaños de las cargas y agrega la cantidad correcta de agua para la limpieza óptima.
La lavadora no funciona o no se llena; la lavadora se detiene	Verifique que haya el suministro de agua adecuado.	Ambas mangueras deben estar instaladas y tener flujo de agua a la válvula de llenado.
		Los grifos de agua fría y caliente deben estar abiertos.
		Revise que los filtros de la válvula de entrada no se hayan obstruido.
		Revise si hay torceduras en las mangueras de entrada, lo cual pueden restringir el flujo de agua.

⚠ ADVERTENCIA

Peligro de Choque Eléctrico

Conecte a un contacto de pared de conexión a tierra de 3 terminales.

No quite la terminal de conexión a tierra.

No use un adaptador.

No use un cable eléctrico de extensión.

No seguir estas instrucciones puede ocasionar la muerte, incendio o choque eléctrico.

La lavadora no funciona o no se llena; la lavadora se detiene (cont.)	Verifique que el suministro eléctrico sea el adecuado.	Enchufe el cable eléctrico en un tomacorriente de 3 terminales con conexión a tierra.
		No use un cable eléctrico de extensión.
		Cerciórese de que haya suministro eléctrico en el tomacorriente.

SOLUCIÓN DE PROBLEMAS

Pruebe primero las soluciones sugeridas aquí o consulte la hoja de servicio de su localidad colocada al final de este manual para obtener asistencia y si es posible evitar una visita de servicio técnico.

Si experimenta lo siguiente	Causas posibles	Solución
La lavadora no rinde como se esperaba (cont.)		
La lavadora no funciona o no se llena; la lavadora se detiene (cont.)	Verifique que el suministro eléctrico sea el adecuado (cont.).	No la enchufe en un GFCI (disyuntor diferencial).
		Revise la fuente de electricidad o llame a un electricista para verificar si está bajo el voltaje.
		Reposicione el cortacircuitos si se ha disparado. Reemplace los fusibles que se hayan quemado. **NOTA:** Si los problemas continúan, contacte a un electricista.
	Se está calculando el tamaño de la carga.	Después de que se haya detectado el tamaño de la carga, aparecerá en la pantalla el tiempo estimado basado en el tamaño de la carga y se agregará agua.
	Funcionamiento normal de la lavadora.	La puerta deberá estar cerrada por completo y bloqueada para que funcione la lavadora.
		La lavadora hace una pausa por unos 2 minutos durante ciertos ciclos. Deje continuar el ciclo. Algunos ciclos presentan períodos de rotación y remojo.
		Es posible que la lavadora se haya detenido para reducir la espuma. Use solo la cantidad correcta de detergente de alta eficiencia (HE).
		En un lavado con agua fría se usa menos agua al comienzo del ciclo, para proveer una alta concentración de detergente y así obtener una acción de limpieza óptima. Luego de este giro con detergente concentrado, se usará más agua para terminar el lavado.
		Durante los primeros 20 minutos del ciclo Clean Washer with affresh® (Limpie la lavadora con affresh®), este activará la vaporera, pero el tambor no girará ni se llenará de agua. Puede ver condensación en la ventana de la puerta durante esta fase inicial. Si usa una tableta limpiadora para lavadoras affresh®, no se disolverá por completo durante la fase de vapor. Esto es normal.
	No está cerrada con firmeza la puerta de la lavadora.	La puerta debe estar cerrada durante el funcionamiento.
	En algunos modelos: El dosificador automático Load & Go no está colocado adecuadamente en la lavadora.	Asegúrese de que el dosificador automático Load & Go esté correctamente colocado en la lavadora y que la tapa esté bien cerrada.
	No se ha cargado la lavadora según lo recomendado.	Saque varios artículos y vuelva a arreglar la carga uniformemente en el tambor de la lavadora. Cierre la puerta y luego mantenga presionado START/PAUSE (INICIO/PAUSA).
		No agregue más de uno o dos artículos adicionales después de que haya comenzado el ciclo, para evitar cargar la lavadora de manera apretada o desequilibrada.
		No agregue más agua a la lavadora.
	No se está usando detergente de alta eficiencia (HE) o se está usando en demasiada cantidad.	Use solamente un detergente de alta eficiencia (HE). La espuma que producen los detergentes comunes puede reducir la velocidad de la lavadora o detenerla. Mida siempre el detergente según las instrucciones del fabricante para los requisitos de su carga.
		Para quitar la espuma, anule el ciclo. Seleccione DRAIN & SPIN (DRENADO Y EXPRIMIDO) con EXTRA RINSE (Enjuague adicional). Toque START/PAUSE (INICIO/PAUSA). No agregue más detergente.
		Asegúrese de que el dosificador automático Load & Go esté desactivado si usará una única dosis de detergente.
	No se ha abierto la puerta entre los ciclos.	Al cabo de cualquier ciclo de lavado, se debe abrir la puerta y luego cerrarla para que pueda iniciar un nuevo ciclo.

SOLUCIÓN DE PROBLEMAS

Pruebe primero las soluciones sugeridas aquí o consulte la hoja de servicio de su localidad colocada al final de este manual para obtener asistencia y si es posible evitar una visita de servicio técnico.

Si experimenta lo siguiente	Causas posibles	Solución
La lavadora no rinde como se esperaba (cont.)		
La lavadora no drenando/exprimiendo; las cargas todavía están húmedas	La manguera de desagüe se extiende dentro del tubo vertical más de 4,5 pulg (114 mm).	Revise que la manguera de desagüe esté instalada correctamente. Use la horma de la manguera de desagüe y sujételo bien al tubo vertical o a la tina. No ponga cinta adhesiva sobre la abertura del desagüe.
	La manguera de desagüe está obstruida o el extremo de la manguera de desagüe está a más de 96 pulg (2,4 m) por encima del piso.	Baje la manguera de desagüe si el extremo está a más de 96 pulg (2,4 m) por encima del piso. Retire lo que esté obstruyendo la manguera de desagüe. Consulte “Requisitos de instalación” en las Instrucciones de instalación.
	Filtro/media en el extremo de la manguera de desagüe.	Quite el filtro/la media de la manguera de desagüe.
	La manguera de desagüe encaja de manera forzada en el tubo vertical o está adherida con cinta al tubo vertical.	La manguera de desagüe debe estar floja pero debe encajar bien. No selle la manguera de desagüe con cinta adhesiva. La manguera necesita una abertura para el flujo de aire. Vea “Fijación de la manguera de desagüe” en las Instrucciones de instalación.
	Está usando ciclos con una velocidad de centrifugado más lenta.	Los ciclos con velocidades de centrifugado más lentas extraen menos agua que los ciclos con velocidades de centrifugado más rápidas. Use el ciclo/la velocidad de centrifugado recomendados para la prenda.
	No se ha cargado la lavadora según lo recomendado.	Una carga apretada o desequilibrada no permitirá que la lavadora exprima correctamente, dejando la carga más mojada de lo normal. Consulte la Guía de ciclos para ver la recomendación de tamaño de carga para cada ciclo.
	La carga podría estar desequilibrada.	Evite lavar un solo artículo. Para lograr equilibrio cargue un artículo como una alfombra o chaqueta de mezclilla con unos pocos artículos adicionales.
	No se está usando detergente de alta eficiencia (HE) o se está usando en demasiada cantidad.	Use solamente un detergente de alta eficiencia (HE). La espuma producida por el detergente común o el usar demasiado detergente puede reducir la velocidad o detener el desagüe o el centrifugado. Mida siempre el detergente y siga las instrucciones del fabricante para su carga. Para quitar el exceso de espuma, seleccione DRAIN & SPIN (DRENADO Y EXPRIMIDO) con EXTRA RINSE (Enjuague adicional). No agregue detergente.
	Los artículos pequeños pueden haber quedado atrapados en la bomba o atascados entre el tambor de la lavadora y la tina exterior.	Revise el tambor para ver si hay algún artículo pegado a los orificios del mismo. Vacíe los bolsillos y use bolsas para prendas cuando lave artículos pequeños.
	Hay demasiadas prendas en el ciclo Wash & Dry (Lavado y secado).	Use el ciclo Wash & Dry (Lavado y secado) solamente para dos a cuatro prendas sintéticas, uniformes deportivos o ropa de trabajo con suciedad ligera.
	En algunos modelos: El filtro de la bomba de desagüe está sucio.	En algunos modelos: Limpie el filtro de la bomba de desagüe. Consulte “Limpieza del filtro de la bomba de desagüe/drenaje del agua residual”.
	El ciclo de lavado se canceló y la puerta se abrió antes de drenar el agua.	Ponga a funcionar Drain & Spin (Drenado y exprimido) para eliminar el exceso de agua.
La lavadora centrifuga ropa sin agua	La lavadora mide la masa de la carga seca.	Esta medición es normal y garantiza el mejor tiempo de ciclo para la carga.
La puerta está trabada al final del ciclo de lavado	Queda agua en la lavadora después del ciclo.	Seleccione DRAIN & SPIN (Drenado y exprimido) para eliminar toda el agua que haya quedado en la lavadora. La puerta de la lavadora se destrabará al término del desagüe.
La puerta no se desbloquea	La puerta se bloquea cuando ha comenzado el ciclo.	Si está encendida la luz de “Add Garment” (Agregar prendas), toque una vez START/PAUSE (Inicio/Pausa). La puerta se desbloqueará.

SOLUCIÓN DE PROBLEMAS

Pruebe primero las soluciones sugeridas aquí o consulte la hoja de servicio de su localidad colocada al final de este manual para obtener asistencia y si es posible evitar una visita de servicio técnico.

Si experimenta lo siguiente	Causas posibles	Solución
La lavadora no rinde como se esperaba (cont.)		
Temperaturas incorrectas o equivocadas de lavado o enjuague	Verifique que haya el suministro de agua adecuado.	Cerciórese de que no estén invertidas las mangueras de entrada de agua caliente y agua fría.
		Ambas mangueras deberán fijarse a la lavadora y al grifo y deberán tener flujo de agua caliente y fría a la válvula de entrada.
		Revise que los filtros de la válvula de entrada no estén obstruidos.
		Enderece las torceduras que pueda haber en las mangueras.
	Se están lavando muchas cargas.	Puede suceder que el tanque de agua caliente no tenga suficiente agua caliente para el número de lavados con agua caliente o tibia. Esto es normal.
No se enciende el ajuste o la opción que desea	Para obtener el mejor desempeño, no todos los ajustes están disponibles con cada ciclo, y algunas opciones no se pueden usar al mismo tiempo.	Consulte la “Guía de ciclos” para ver los ajustes y las opciones disponibles para cada ciclo.
La carga no está enjuagada	Verifique que haya el suministro de agua adecuado.	Cerciórese de que no estén invertidas las mangueras de entrada de agua caliente y agua fría.
		Ambas mangueras deben estar instaladas y tener flujo de agua a las válvulas de llenado.
		Deben estar abiertos los grifos de agua fría y caliente.
		Es posible que estén obstruidos los filtros de la válvula de entrada en la lavadora.
		Enderece las torceduras que pueda haber en las mangueras de entrada.
	No se está usando detergente de alta eficiencia (HE) o se está usando en demasiada cantidad.	La espuma ocasionada por un detergente que no sea HE puede ocasionar que la lavadora funcione incorrectamente.
		Use solamente un detergente de alta eficiencia (HE). Mida siempre el detergente y siga las instrucciones del fabricante según el tamaño de la carga y el nivel de suciedad.
	No se ha cargado la lavadora según lo recomendado.	Evite colocar la ropa apretada en la lavadora. La lavadora no enjuagará bien si la carga está apretada. Cargue solamente con artículos secos. Consulte “Guía de ciclos” para ver las recomendaciones de tamaño de carga para cada ciclo.
		Use el ciclo diseñado para las telas que se van a lavar.
		Agregue solamente uno o dos artículos después de que la lavadora haya comenzado a funcionar.
	La carga podría estar desequilibrada.	Cuando ocurra un desequilibrio, se producirá un proceso de lavado para comenzar a redistribuir la carga. Esto puede alargar la duración del ciclo. Evite lavar un solo artículo. Para lograr equilibrio, cargue un artículo como una alfombra o chaqueta de mezclilla con unos pocos artículos adicionales.
La ropa está arrugada, enroscada o enredada	No se ha cargado la lavadora según lo recomendado.	Agregue la carga de modo que esté floja. Los artículos deben moverse libremente para reducir la formación de arrugas y enredos. Consulte “Guía de ciclos” para ver las recomendaciones de tamaño de carga para cada ciclo.
		Para reducir los enredos, mezcle distintos tipos de artículos en la carga. Use el ciclo recomendado para el tipo de prendas que se van a lavar.

SOLUCIÓN DE PROBLEMAS

Pruebe primero las soluciones sugeridas aquí o consulte la hoja de servicio de su localidad colocada al final de este manual para obtener asistencia y si es posible evitar una visita de servicio técnico.

Si experimenta lo siguiente	Causas posibles	Solución
La lavadora no rinde como se esperaba (cont.)		
La ropa está arrugada, enroscada o enredada (cont.)	La acción de lavado es demasiado larga para la carga.	Seleccione un nivel de suciedad bajo. Tenga en cuenta que los artículos no se limpiarán con tanta profundidad como si usara si un nivel mayor de suciedad.
	La velocidad de centrifugado es demasiado rápida para la carga.	Seleccione una velocidad de centrifugado más lenta. Tenga en cuenta que los artículos estarán más mojados que cuando se usa una velocidad más rápida de centrifugado.
	No se ha descargado la lavadora con prontitud.	Descargue la lavadora en cuanto se detenga o use la opción FanFresh si no puede descargar la lavadora al final del ciclo.
	No está eligiendo el ciclo correcto para el tipo de carga que está lavando.	Utilice el ciclo Delicates (Ropa delicada) u otro ciclo con velocidad baja de centrifugado para reducir la formación de arrugas.
	El agua de lavado no estaba lo suficientemente tibia como para alisar las arrugas.	Si no va a afectar las prendas, use agua tibia o caliente para el lavado.
No limpia ni quita las manchas	No se ha cargado la lavadora según lo recomendado.	Agregue la carga de modo que esté floja. Los artículos deben moverse libremente para lograr la mejor limpieza. Consulte “Guía de ciclos” para ver las recomendaciones de tamaño de carga para cada ciclo.
		Agregue solamente uno o dos artículos después de que la lavadora haya comenzado a funcionar.
	No se está usando detergente de alta eficiencia (HE) o se está usando en demasiada cantidad.	Use solamente un detergente de alta eficiencia (HE). Mida siempre el detergente y siga las instrucciones del fabricante según el tamaño de la carga y el nivel de suciedad.
	Agua dura o una concentración alta de hierro (óxido) en el agua.	Tal vez necesite instalar un ablandador de agua y/o un filtro de hierro.
	Se usó una bola con suavizante de telas.	Las bolas que distribuyen suavizante de telas no funcionan correctamente en esta lavadora. Agregue el suavizante líquido de telas en el compartimiento del suavizante de telas.
	Se usó detergente en polvo para un ciclo de velocidad lenta.	Considere el empleo de un detergente líquido.
	No está usando el ciclo correcto para el tipo de tela.	Use una configuración de nivel de suciedad más alto y una temperatura de lavado más caliente para mejorar la limpieza.
		Si va a usar el ciclo Quick Wash (Lavado rápido), lave solamente pocos artículos.
		Para una limpieza poderosa, use los ciclos Whites (Ropa blanca) y Heavy Duty (Lavado intenso).
		Agregue un enjuague adicional para las cargas con suciedad profunda.
	No está usando los dosificadores.	Use los dosificadores para evitar que el blanqueador con cloro y el suavizante de telas manchen la ropa.
		Cargue los dosificadores antes de comenzar un ciclo.
		En algunos modelos: Asegúrese de que el dosificador automático Load & Go para detergente líquido no esté vacío.
		Evite llenar en exceso.
		No agregue productos que no sean los directamente especificados para la carga.
	El cartucho del dosificador está vacío.	Llene el cartucho del dosificador hasta la línea máxima “MAX” con detergente líquido de alta eficiencia (HE).
	El dosificador de detergente no se ha asegurado en su lugar.	Jale el dosificador hacia fuera, llénelo de detergente y deslícelo nuevamente en su lugar.

SOLUCIÓN DE PROBLEMAS

Pruebe primero las soluciones sugeridas aquí o consulte la hoja de servicio de su localidad colocada al final de este manual para obtener asistencia y si es posible evitar una visita de servicio técnico.

Si experimenta lo siguiente	Causas posibles	Solución
La lavadora no rinde como se esperaba (cont.)		
No limpia ni quita las manchas (cont.)	No está lavando los colores similares juntos.	Lave los colores similares juntos y retire la carga inmediatamente después de que se termine el ciclo para evitar la transferencia de tintes.
	No se usó suficiente detergente o hay agua dura.	Use más detergente cuando lave prendas con manchas difíciles o agua dura.
Olores	No se ha hecho el mantenimiento mensual según lo recomendado.	Ponga a funcionar mensualmente el ciclo Clean Washer with affresh® (Limpie la lavadora con affresh) o cada 30 ciclos de lavado. Consulte “Cuidado de la lavadora” en la sección “Mantenimiento de la lavadora”.
		Descargue la lavadora en cuanto termine el ciclo. Use la opción de FanFresh si la carga no se puede sacar inmediatamente después de que haya terminado el lavado.
	No se está usando detergente de alta eficiencia (HE) o se está usando en demasiada cantidad.	Use solamente un detergente de alta eficiencia (HE). Cerciórese de medirlo correctamente. Siga siempre las indicaciones del fabricante.
		Vea la sección “Cuidado de la lavadora”.
	La puerta no se dejó abierta después del uso.	Esta lavadora tiene un sello hermético que evita las fugas de agua. Para evitar olores, deje la puerta abierta para permitir que la lavadora se seque entre cada uso.
Daños en las telas	Había objetos filosos en los bolsillos durante el ciclo de lavado.	Vacíe los bolsillos, cierre las cremalleras, los broches de presión y los ganchos antes del lavado para evitar enganches y rasgaduras.
	Es posible que se hayan enredado los cordones y las fajas.	Ate todos los cordones y las fajas antes de comenzar a lavar la carga.
	Los artículos pueden haber estado dañados antes del lavado.	Remiende lo que esté roto y descosido antes del lavado.
	Las telas pueden dañarse si se carga la lavadora de manera apretada.	Evite colocar la ropa apretada en la lavadora. Cargue solamente con artículos secos.
		Use el ciclo diseñado para las telas que se van a lavar.
		Agregue solamente uno o dos artículos después de que la lavadora haya comenzado a funcionar.
	Las telas pueden dañarse si la puerta de la lavadora se cierra sobre una prenda y la atrapa entre la ventana de la puerta y el sello de caucho.	No llene la lavadora de manera excesiva.
		Empuje la carga de lavado completamente dentro de la lavadora.
	El blanqueador líquido con cloro puede haberse agregado incorrectamente.	No vierta el blanqueador líquido con cloro directamente sobre la carga. Limpie los derrames de blanqueador.
		El blanqueador no diluido dañará las telas. No use más de lo recomendado por el fabricante.
Ropa blanca percudida y colores opacos	No se ha separado la ropa adecuadamente.	Puede ocurrir una transferencia de tintes cuando mezcle ropa blanca y de color en una carga. Separe las prendas de color oscuro de las blancas y claras.
	Las temperaturas del agua estuvieron demasiado bajas.	Para lavar use agua caliente o tibia que no afecte la ropa. Cerciórese de que el sistema de agua caliente sea el adecuado para proveer un lavado con agua caliente.
	No se usó suficiente detergente o hay agua dura.	Use más detergente cuando lave prendas muy sucias o agua dura.

SOLUCIÓN DE PROBLEMAS

Pruebe primero las soluciones sugeridas aquí o consulte la hoja de servicio de su localidad colocada al final de este manual para obtener asistencia y si es posible evitar una visita de servicio técnico.

Si experimenta lo siguiente	Causas posibles	Solución
La lavadora no rinde como se esperaba (cont.)		
Funcionamiento incorrecto del dosificador	Los dosificadores están obstruidos o los productos de lavandería se están distribuyendo demasiado pronto.	No sobrellene el dosificador. El llenado en exceso ocasiona que los productos se distribuyan de inmediato.
		Cargue los dosificadores antes de comenzar un ciclo.
		En las casas con baja presión de agua, es posible que queden residuos de polvo en el dosificador. Para evitar esto, seleccione si es posible una temperatura de lavado más elevada, dependiendo de la carga.
	El blanqueador líquido con cloro no se ha usado en el compartimiento para blanqueador.	Use solamente blanqueador líquido con cloro en el compartimiento para el blanqueador.
	Hay agua en el dosificador después de que se terminó el lavado.	Es normal que quede un poco de agua en el dosificador al final del ciclo.
El paquete de detergente de lavandería de dosis única no se disuelve	Se está agregando el paquete de detergente de lavandería de modo incorrecto.	Cerciórese de que el paquete de detergente de lavandería se agregue al tambor de la lavadora antes de agregar las prendas. No agregue el paquete al dosificador. Siga las instrucciones del fabricante para evitar que se dañen las prendas.
Cambios en el tiempo del ciclo o tiempo del ciclo demasiado prolongado	Funcionamiento normal de la lavadora.	Los tiempos del ciclo varían automáticamente según la presión y la temperatura del agua, el detergente y la carga de ropa. Las opciones que usted seleccione también afectarán los tiempos del ciclo.
	Hay demasiada espuma en la lavadora.	Cuando se detecta exceso de espuma, comienza automáticamente una rutina de espuma para quitar el exceso de la misma y asegurar el enjuague adecuado de las prendas. Esta rutina añadirá tiempo al ciclo original.
	La carga podría estar desequilibrada.	Cuando ocurra un desequilibrio, se producirá un proceso de lavado para comenzar a redistribuir la carga. Esto prolonga el tiempo del ciclo. Evite lavar un solo artículo. Para lograr equilibrio, cargue un artículo como una alfombra o chaqueta de mezclilla con unos pocos artículos adicionales.
	No está usando el ciclo correcto para el tipo de carga.	El ciclo de lavado rápido está diseñado para cargas de tamaño más pequeño (de 2 a 4 artículos) con suciedad ligera. Si se lavan cargas más grandes en este ciclo, aumentará el tiempo del ciclo.
		Cuando use los ciclos Quick Wash (Lavado rápido) o Delicates (Ropa delicada), deberá lavar cargas pequeñas. Esto le asegura un lavado delicado para sus prendas, sin aumentar el tiempo del ciclo.
Los controles no responden	Control Lock (Bloqueo de control) está encendido.	Mantenga presionado CONTROL LOCK (BLOQUEO DE CONTROL) durante 3 segundos para apagar Control Lock. Por cada segundo que mantenga presionado Control Lock (Bloqueo de controles), la pantalla contará hasta cero de a un segundo: verá “3”, luego “2”, luego “1”.

SOLUCIÓN DE PROBLEMAS

Pruebe primero las soluciones sugeridas aquí o consulte la hoja de servicio de su localidad colocada al final de este manual para obtener asistencia y si es posible evitar una visita de servicio técnico.

Si experimenta lo siguiente	Causas posibles	Solución
Resultados de la secadora		
Las prendas no se secan satisfactoriamente o los tiempos de secado son demasiado largos	La carga es demasiado grande y pesada para secarse con rapidez.	Separe la carga de modo que pueda rotar libremente. Cargar el tambor a un cuarto de capacidad o menos mejorará el rendimiento del secado y la duración del ciclo. Ponga a funcionar un ciclo de centrifugado a velocidad alta.
Pelusa en la carga	El área debajo del sello de la puerta está obstruida con pelusa.	Jale suavemente hacia atrás el sello de goma de la puerta y limpie la pelusa con el lado texturado de una toallita de limpieza de máquina affresh.
	En algunos modelos: El filtro de la bomba de desagüe está obstruido con pelusa.	En algunos modelos: Limpie el filtro de la bomba de desagüe. Consulte “Limpieza del filtro de la bomba de desagüe/drenaje del agua residual”. Este procedimiento debe realizarse de vez en cuando.
Las cargas secas están arrugadas	No se quitó la carga de la lavadora al terminar el ciclo de secado.	Retire las prendas de inmediato al final del ciclo de secado o use la opción FanFresh.
	Se cargó la lavadora de manera apretada.	Seque cargas menos voluminosas que puedan rotar con libertad. Cargar el tambor a un cuarto de capacidad o menos mejorará el rendimiento del secado y la duración del ciclo. Los resultados también pueden variar según el tipo de tela.
La carga está demasiado caliente	Se ha sacado la carga antes de que se completara la etapa de enfriamiento del ciclo.	Deje que el ciclo de secado termine la etapa de enfriamiento del ciclo antes de sacar la carga. Si cancela el ciclo antes de la etapa de enfriamiento del ciclo e inmediatamente retira la carga, esta estará muy caliente.

PÓLIZA DE GARANTÍA PARA PRODUCTOS ADQUIRIDOS DENTRO DE LA REPÚBLICA MEXICANA

Warranty Policy for products purchased in the Mexican Republic
Politique de Garantie pour les produits achetés au Mexique

Se **garantiza** este equipo en todas sus piezas, componentes y mano de obra en los términos establecidos en la presente garantía, a partir de la fecha de compra o la fecha en que el usuario reciba de conformidad el producto presentando el comprobante respectivo, considerando lo siguiente:

Esta póliza ampara productos de la marca Whirlpool de los siguientes modelos: 7MWFW560CHW, 7MWFW5622HW, 7MWFW6622HW, 7MWFW6621HC, WFW8620HC, WFW8620HW.

CONCEPTOS CUBIERTOS POR LA GARANTÍA

- Defectos de fabricación que impidan total o parcialmente el correcto funcionamiento del aparato.
- Reparación, cambio de piezas o componentes.
- Mano de obra y gastos de transportación derivados del cumplimiento de la garantía, dentro de nuestra red de servicios.

CONCEPTOS NO CUBIERTOS POR LA GARANTÍA

- Cuando el producto ha sido utilizada en condiciones distintas a las normales o cuando no ha sido utilizado de acuerdo al Manual de Uso y Cuidado.
- Cuando el producto ha sido utilizado en condiciones de uso Comercial o Industrial.
- Mano de Obra y el servicio para:
  - Corregir la conexión general de su electrodoméstico NO instalado por un técnico autorizado por Whirlpool.
  - Explicación de Uso y Demostración de funcionamiento de su electrodoméstico.
  - Cambios ó Reparación en casa: Plomería, Albañilería, Electricidad, entre otros.
- Llamadas de servicio para reemplazar bombillas, filtros de aire y de agua.
- Daños estéticos, cuando el producto esté expuesto al aire libre.
- Daños ocasionados al equipo o cualquier otra parte o repuesto, debido a voltaje inadecuado, instalaciones eléctricas defectuosas y/o fluctuaciones de la corriente eléctrica.
- Daños causados por accidentes, alteraciones, uso indebido, abuso, instalación incorrecta, instalación que no esté de acuerdo con los requisitos que se mencionan en las Instrucciones de Instalación del producto.
- Daños estéticos, incluyendo rayaduras, abolladuras, desportilladuras o algún otro daño al acabado de su electrodoméstico.
- El traslado del electrodoméstico por solicitud del cliente.
- Reparaciones del producto por alguna persona NO autorizada por Whirlpool y/o uso de piezas NO originales.
- Daños ocasionados por la reubicación y reinstalación de su electrodoméstico, si estuviera instalado en un lugar inaccesible o si no estuviera instalado de conformidad con Instrucciones de Instalación publicadas por Whirlpool.
- Piezas de repuesto o mano de obra en electrodomésticos con números de modelo/serie que se hayan removido, alterado o que no se puedan determinar fácilmente.
- Daños ocasionados por elementos extraños al equipo (Ej: monedas, botones, accesorios de ropa, etc.)
- Daños por el uso indebido de productos tales como limpiadores químicos o abrasivos, no fabricados, destinados y/o recomendados para la limpieza de electrodomésticos.
- Daños a las partes de vidrio, porcelana, partes plásticas, o pintura del gabinete y en general los daños a las partes estéticas del producto, causadas por el deterioro normal del producto o su mal uso.
- Daños causados por accidente, inundación, terremoto, incendio, catástrofes naturales y en general cualquier hecho de la naturaleza o humano, que pueda ser considerado como caso fortuito o de fuerza mayor.
- Daños causados por fauna nociva (roedores, insectos o cualquier otro animal).
- El normal desgaste del producto, componentes y/o sus accesorios, mismos que podrán ser adquiridos comunicándose a los teléfonos referidos líneas abajo.
- Las tareas de mantenimiento general del producto no originadas en fallas y/o no comprendidas en reparaciones derivadas de la exigibilidad de la garantía.

Procedimiento para hacer efectiva la garantía:

Al considerar el comprador final que ha ocurrido alguno de los eventos amparados por esta póliza deberá comunicarse al Centro de Contacto Whirlpool desde Monterrey, N.L. y su área metropolitana al **83.29.21.00** y desde el Resto de la República al **01 (81) 83.29.21.00** para realizar un requerimiento de servicio. El tiempo de reparación será en un plazo no mayor a 30 días, a partir de la fecha de requerimiento. En la fecha de su servicio, presentar el producto con la **Póliza de Garantía** con los datos del **Formato de Identificación** del equipo, así como comprobante de la fecha de compra o recepción del producto.

Término:

1 año en todas sus piezas, componentes y mano de obra
3 años en el ensamble del motor Direct Drive a partir de la fecha en la que el usuario reciba de conformidad el producto

FORMATO DE IDENTIFICACIÓN

Nombre del comprador:
Domicilio: Teléfono:
Nombre del distribuidor:
Domicilio: Teléfono:
Producto: Modelo: Marca:
Número de serie: Fecha de entrega:

FIRMA DEL DISTRIBUIDOR Y SELLO PRESENTANTE AUTORIZADO

(Señale con precisión calle, número exterior o interior; colonia, ciudad, estado y C.P.)

NOTA IMPORTANTE

Este documento deberá ser presentado para cualquier trámite relacionado con la garantía de productos adquiridos dentro de la República Mexicana, si usted compró su producto en otro país, acuda a la casa comercial/distribuidor donde fue adquirido. El consumidor deberá mantener este documento en su poder y en un lugar seguro.
El consumidor podrá solicitar que se haga efectiva la garantía que ampara esta póliza al fabricante del producto en la domicilio y/o teléfono líneas abajo. En caso de extravío de la póliza, el consumidor deberá presentar su comprobante de compra para hacer válida la garantía.
Lugar en donde los consumidores puedan obtener las partes, componentes, consumibles y accesorios.

Whirlpool México, S. de R.L. de C.V.
C.V., Carretera Miguel Alemán Km 16.13, Col. El Milagro,
Apodaca, Nuevo León, México, C.P. 66634
Whirlpool Service
Desde Monterrey, N.L. y su área Metropolitana Teléfono:
(81) 8329-2100
Dentro de la República Mexicana
Teléfono:01 (81) 8329-2100
www.whirlpool.com.mx/servicio

SERVICIO CERTIFICADO DE FÁBRICA

WHIRLPOOL SERVICE

TODO LO QUE **NECESITAS** CUANDO MÁS LO NECESITAS

Recuerde leer las indicaciones de su Manual de Uso y Cuidado. Si usted requiere asesoría o servicio contáctenos.

Le recomendamos tener a la mano:

- Su factura, garantía sellada o comprobante de compra
- Modelo y número de serie, mismos que encontrará en el etiquetado del producto

whirlpool-latam.com

Selecciona la opción Servicio y Soporte para consultar nuestros teléfonos, horarios de atención y para agendar asesorías o servicios.

Conexiones | Mantenimientos | Extensiones de Garantía | Accesorios | Reparaciones dentro y fuera de garantía

Ingresa a: YouTube Whirlpool Service

Donde podrás encontrar videos:

- Para aprender a utilizar las funciones de tu producto
- De instalación paso a paso y sus requisitos
- De consejos de limpieza
- Donde resolveremos tus dudas frecuentes de tus productos
- Donde te explicaremos el comportamiento de tu producto

CERTIFICADO DE GARANTÍA DE 1 AÑO
GRANDES ELECTRODOMÉSTICOS

GARANTÍA VÁLIDA SÓLO EN EL PAÍS DE ADQUISICIÓN DEL PRODUCTO GARANTIZADO

IMPORTANTE: Para Certificado de Garantía debe presentarse junto a la factura o boleta de compra original del producto garantizado. Para Colombia la factura será exigible sólo en los casos en que la normativa local así lo permita.

SUGERENCIA: Lo invitamos a registrar su producto a través de nuestro Centro de Atención al Cliente en cada país, se encuentran señalados en el punto 6 del presente Certificado de Garantía.

1. Fabricante/Importador/Comercializador/Garante:

A los efectos del presente Certificado de Garantía, revestirá el carácter de Garante respecto de los productos garantizados:

En Argentina: Whirlpool Argentina S.R.L.; en Chile: Whirlpool Chile Ltda.; en Colombia: Whirlpool Colombia S.A.S.; en Ecuador: Whirlpool Ecuador S.A.; en El Salvador: Whirlpool El Salvador S.A. de C.V.; en Guatemala: Whirlpool Guatemala S.A.; en Perú: Whirlpool Perú S.R.L.; en Puerto Rico: Whirlpool Corporation; en México: Whirlpool México, S. de R.L de C.V.

En los países mencionados en el párrafo anterior, la Garantía se limita sólo a los productos distribuidos y/o comercializados por las entidades indicadas precedentemente en cada uno de los países.

En los países listados en el punto 6 exceptuando Argentina, Chile, Colombia, Ecuador, El Salvador, Guatemala, Perú, Puerto Rico y México esta Garantía no es válida sin la firma y el sello del Distribuidor correspondiente, quien a los efectos de la presente, será responsable directo frente al consumidor final y por lo tanto revestirá el carácter de Garante.

2. Especificaciones técnicas, condiciones de instalación, uso, mantenimiento y reparación:

Las especificaciones técnicas para la correcta individualización del producto, las necesarias para su correcta instalación y funcionamiento, las condiciones y especificaciones de uso, así como las de su reparación con indicación del lugar en que la misma se hará efectiva el modo de hacer efectiva la Garantía - incluyendo los contactos para la adquisición o compra de repuestos legítimos – se encuentran detalladas en el presente y en el Manual de Uso del cual este documento es parte integrante.

La solicitud de cumplimiento de esta Garantía se podrá efectuar de forma personal y/o telefónica y/o por correo electrónico al Centro de Atención al Cliente del Garante.

3. Condiciones de validez de la garantía, plazo de extensión y derechos del Beneficiario / Titular

El Beneficiario / Titular de la Garantía tiene derecho a exigir al Garante, quien a su vez se obliga a otorgar al Beneficiario / Titular, en forma gratuita la mano de obra calificada y piezas de repuestos necesarias para la reparación y el buen funcionamiento del producto garantizado – cuyo modelo y número de serie se indican al pie del punto 5 del presente documento y/o en la etiqueta del producto y/o en el Manual de Uso que acompaña al mismo del cual el presente Certificado es parte integrante – , siempre que éste deba ser intervenido debido a inconvenientes o fallas de funcionamiento del mismo o de sus componentes en condiciones normales de uso.

El término de vigencia de esta Garantía es de un (1) año a partir de la fecha de compra original por el consumidor final del producto garantizado, salvo que la normativa local estableciera excepciones o un inicio del cómputo diferente. Durante dicho período, el Garante asegurará la reparación gratuita del producto en los términos indicados precedentemente.

El Garante se compromete a reparar el producto garantizado en un plazo de treinta (30) días hábiles contados a partir de la fecha de ingreso de la solicitud de reparación, salvo eventuales demoras en el embarque de repuestos, cuando los mismos provengan del extranjero o en la falta de provisión y/o existencia de los mismos por razones externas al Garante En todo caso, se informará al Beneficiario / Titular oportunamente sobre las eventuales demoras que pudieran afectar el plazo de reparación del producto garantizado.

El Beneficiario / Titular de Garantía podrá ceder la misma junto al producto garantizado durante el término de su vigencia este caso, el Garante sólo reconocerá al nuevo Beneficiario de ella, el tiempo de vigencia pendiente.

La validez y vigencia de la Garantía, están sujetas a que el producto garantizado se destine a un uso exclusivamente doméstico conforme a las demás condiciones establecidas en este Certificado y a que se utilice en condiciones normales en un todo de acuerdo con las especificaciones, términos y condiciones indicadas en el Manual de Uso del que este Certificado de Garantía es parte integrante.

Adicionalmente, la validez de la Garantía se encuentra sujeta a que el uso e instalación del producto sea conforme a las instrucciones y recomendaciones establecidas en el Manual de Uso.

Asegúrese de mantener el producto protegido de los efectos del clima (Ej: calor, humedad, frío, lluvia); verificando no colocarlo a la intemperie.

Antes de instalar o usar el producto asegúrese de leer las instrucciones sobre instalación, uso y mantenimiento que se encuentran en el Manual de Uso del cual el presente Certificado es parte integrante.

4. Esta Garantía sobre el producto garantizado no incluye:

Daños ocasionados por la instalación incorrecta, inapropiada o ilegal del producto.

Daños ocasionados por la instalación y/o corrección de una instalación deficiente efectuada por terceros no autorizados por el Garante.

Daños ocasionados al producto y/o a cualquier otra parte y/o repuesto del producto por voltaje inadecuado, instalaciones eléctricas defectuosas y/o fluctuaciones de la corriente eléctrica.

Daños ocasionados por el uso incorrecto del producto.

Daños ocasionados por elementos extraños al producto (Ej: monedas, botones, accesorios de ropa, etc)

Daños por el uso indebido de limpiadores químicos o abrasivos, no destinados o no recomendados para la limpieza de electrodomésticos.

Daños en partes de vidrio, porcelana, plásticas, de hule o de goma, pintura y en general los daños o detalles estéticos causados por el deterioro normal del producto o por su mal uso.

El normal desgaste del producto o de sus accesorios.

La reposición de los accesorios que acompañan el producto.

Daños causados por accidente o cualquier hecho de la naturaleza o humano que pueda ser considerado como caso fortuito o fuerza mayor.

Daños causados por roedores, insectos o cualquier otro animal.

Daños estéticos

Daños ocasionados por golpes o caídas, así como los rayones o hendiduras.

Fallas en los bombillos o lámparas en aquellos productos que tengan iluminación interna.

Fallas, daños y/o defectos causados y/o con origen en el transporte y/o manipulación y/o intervención de técnicos y/ o persona y/o cualquier tercero no autorizados por el Garante.

Las tareas de mantenimiento general del producto, instrucciones de uso o instalación no originadas en fallas y/o no comprendidas en reparaciones derivadas de la exigibilidad de la garantía.

Los gastos de fletes / transporte y/o entrega del producto a los efectos de la reparación del producto cuando los mismos no hayan sido autorizados por el Garante.

NOTA IMPORTANTE: Cuando la reparación y/o manipulación del producto garantizado fuera realizado por servicios técnicos no autorizados por el Garante y/o por el uso de piezas no originales, la Garantía otorgada quedará sin efecto alguno.

En los productos a gas o gasodomésticos, la presente Garantía quedará sin efecto cuando la instalación del producto no se haya efectuado de acuerdo a las disposiciones, normas y reglamentos técnicos vigentes, incluyendo las aplicables al proveedor del servicio de instalación correspondiente, y con las instrucciones del Manual de Uso. Se deja constancia que la instalación de estos productos deberá hacerse por medio de personal legalmente habilitado para la instalación de este tipo de productos. Es obligación del consumidor verificar que la empresa y/o las personas contratadas directamente para la instalación de productos a gas o gasodomésticos tengan las acreditaciones exigidas por la normativa y reglamentación vigente.

El Garante no se hace responsable por ningún daño y/o perjuicio material y/o personal, directo y/o indirecto que pudiesen sufrir el adquirente, consumidor y/o terceros en relación al producto garantizado, originados en el no seguimiento de las indicaciones establecidas en el Manual de Uso del producto garantizado por la presente y del cual este Certificado de Garantía forma parte integrante, y en especial originadas en el no cumplimiento de las normas y reglamentaciones de control vigentes en relación a las instalaciones domiciliarias

La presente Garantía no constituye y en ningún caso podrá ser interpretada como una prórroga o plazo adicional en los términos y condiciones de la garantía legal del producto establecida por la ley local. La presente Garantía no extiende ni otorga al Beneficiario/Titular de ésta, más derechos que aquellos expresamente señalados en este documento. Ello sin perjuicio de la garantía legal que cada país reconozca, la que será efectiva según los términos y plazos de la ley local aplicable en caso de divergencias.

La Garantía otorgada reviste el carácter de legal únicamente por el plazo estipulado localmente por ley como tal. En tal sentido, reviste el carácter de convencional respecto del plazo otorgado más allá del término mínimo exigido por la normativa aplicable en cada país.

Toda intervención técnica / revisión / reparación solicitada por el Beneficiario / Titular dentro del período de vigencia de esta Garantía que no tenga su origen en fallas respecto de las condiciones de calidad e idoneidad del producto, de conformidad con los términos y alcances de la Garantía, estará a cargo del Beneficiario / Titular de la presente. En tal

sentido, servicios tales como: mantenimiento preventivo, instalaciones adicionales y/o similares así como todos los generados por las exclusiones mencionadas en el punto 4 del presente Certificado de Garantía serán a cargo del Beneficiario / Titular de la Garantía.
Para los países de Colombia, Ecuador, El Salvador, Guatemala, Perú y Puerto Rico, el Garante proveerá repuestos por un término de cinco (5) años contados desde la adquisición del producto. Ello siempre que no exista una norma que obligue a una provisión por un plazo distinto - menor o mayor - en cuyo caso se aplicará lo estipulado por dicha normativa.

5. Información de contacto con el Centro de Atención al Cliente del Garante

COLOMBIA. Garante: Whirlpool Colombia S.A.S. Dirección: Calle 99 10-19 Piso 6. Bogotá D.C. – Colombia Para productos marca Whirlpool, en Bogotá comuníquese con la línea 4048565 y desde el resto del país, a la línea 01 8000 112365 Para productos marca KitchenAid, comuníquese con la línea gratuita nacional 01 8000 115243 Horarios de atención: Llámenos de lunes a viernes de 8:00 a.m. a 6:00 p.m. y sábados de 8:00 a.m. a 2:00 p.m. E-mail: contactocolombia@whirlpool.com. Consulte también nuestros sitios web: www.whirlpool.com.co y www.kitchenaid.com.co	**ECUADOR.** Garante: Whirlpool Ecuador S.A. Dirección: Av. De las Américas s/n Eugenio Almazan, Edificio Las Américas, Guayaquil, Ecuador. Para productos marca Whirlpool y KitchenAid, comuníquese a línea telefónica gratuita nacional 1800 344782 Horarios de atención:Llámenos de lunes a viernes de 8:00 a.m. a 6:00 p.m. y sábados de 8:00 a.m. a 2:00 p.m. E-mail: contactoecuador@whirlpool.com Consulte también nuestros sitios web: www.whirlpool.com.ec y www.kitchenaid.com.ec
COSTA RICA. Por favor, lo invitamos a chequear los datos del Garante. Si tiene alguna consulta respecto de los Distribuidores oficiales o bien sus datos, contáctenos a través de los medios señalados a continuación. Para productos marca Whirlpool, comuníquese en San José al número 4000 1423 con la línea gratuita nacional 8000 571023. Para productos marca KitchenAid, comuníquese con la línea gratuita nacional 08000 571029 Horarios de atención: Llámenos de lunes a viernes de 8:00 a.m. a 6:00 p.m. y sábados de 8:00 a.m. a 2:00 p.m. E-mail:contactocostarica@whirlpool.com, kitchenaid_cam@whirlpool.com Consulte también nuestros sitios web: www.whirlpool-ca.com y www.kitchenaid-ca.com	**EL SALVADOR**. Garante: Whirlpool El Salvador S.A. de C.V. Dirección: Calle Alegría y Boulevard Santa Elena - Edificio Interalia - Nivel 2 -Antiguo Cuscatlán, San Salvador, El Salvador. Comuníquese a línea telefónica +503 22119002. Horarios de atención: Llámenos de lunes a viernes de 8:00 a.m. a 6:00 p.m. y sábados de 8:00 a.m. a 2:00 p.m. E-mail: contactoelsalvador@whirlpool.com ; kitchenaid_cam@whirlpool.com Consulte también nuestro sitio web www.whirlpool-ca.com y www.kitchenaid-ca.com
GUATEMALA. Garante: Whirlpool Guatemala S.A. Dirección: 18 Calle 24 – 69 Zona 10 Empresarial Zona Pradera Torre 3 Nivel 14 - Ciudad de Guatemala, Guatemala Para productos marca Whirlpool y KitchenAid, comuníquese a línea única nacional: +502 2470 0858 Horarios de atención: Llámenos de lunes a viernes de 8:00 a.m. a 6:00 p.m. y sábados de 8:00 a.m. a 2:00 p.m. E-mail: contactoguatemala@whirlpool.com ; kitchenaid_cam@whirlpool.com Consulte también nuestros sitios web: www.whirlpool-ca.com y www.kitchenaid-ca.com	**HONDURAS.** Por favor, lo invitamos a chequear los datos del Garante. Si tiene alguna consulta respecto de los Distribuidores oficiales o bien sus datos, contáctenos a través de los medios señalados a continuación. E-mail: contactohonduras@whirlpool.com y kitchenaid_cam@whirlpool.com **NICARAGUA**. Por favor, lo invitamos a chequear los datos del Garante en el lugar de adquisición del producto o bien comunicándose a través de los contactos aquí señalados. E-mail: contactonicaragua@whirlpool.com ; kitchenaid_cam@whirlpool.com
MÉXICO. Garante: Whirlpool México, S. de R.L. de C.V. Dirección: Antigua Carretera a Roma Km. 9, Col. El Milagro, Apodaca N.L., México 66634. Centro de Contacto Whirlpool desde cualquier parte de la República al 8183-292100 y Soporte KitchenAid al 800 002 2767 Horarios de atención: de lunes a viernes de 8:00 a 19:00 horas y sábados de 8:00 a 17:00 horas y domingos de 10:00 a 17:00 horas. Consulte también nuestro sitio web: www.whirlpool.mx/servicio y www.kitchenaid.mx/servicio-y-soporte	**PANAMÁ**. Por favor, lo invitamos a chequear los datos del Garante en el lugar de adquisición del producto o bien comunicándose a través de los contactos aquí señalados. En la Ciudad de Panamá: 8336294 Para productos marca Whirlpool, comuníquese en Ciudad de Panamá a la línea 833 6294 y desde el resto del país a línea telefónica gratuita nacional 0 8000 570058 Línea de atención para productos marca KitchenAid: 008000570081
PERÚ. Garante: Whirlpool Perú S.R.L. Domicilio Legal: Av. Benavides 1890, Miraflores, Lima. Para productos comercializados por Whirlpool Perú S.R.L. comuníquese al (511) 3110014. Horario de atención: Llámenos de lunes a viernes de 9:00 a 18:00 horas y sábados de 9:00 a 13:00 horas E-mail: contactoperu@whirlpool.com Consulte también nuestros sitios web: www.whirlpool.com.pe y www.kitchenaid.com.pe	**PUERTO RICO.** Garante: Whirlpool Corporation Dirección: Corporate Office Park #42 Road #20 Suite 203 Guaynabo-San Juan 00966 Comuníquese a la línea: 1+787+999+7400 Horarios de atención: llámenos de lunes a viernes de 8:00 am a 5:00 pm. E-mail: contactopuertorico@whirlpool.com Consulte también nuestro sitio web: www.kitchenaid.com
REPÚBLICA DOMINICANA. Por favor, lo invitamos a chequear los datos del Garante en el sello colocado por el Distribuidor. Si tiene alguna consulta respecto de los Distribuidores oficiales o bien sus datos, contáctenos a través de los medios señalados a continuación. Línea Gratuita Nacional: 809-412-7713 Horario de atención: llámenos de lunes a viernes de 8:00 am a 5:00 pm E-mail: contactorepublicadominicana@whirlpool.com - Consulte también nuestros sitios web: www.whirlpool.com.do y www.kitchenaid.com.do	**VENEZUELA.** Por favor, lo invitamos a chequear los datos del Garante en el sello colocado por el Distribuidor. Si tiene alguna consulta respecto de los Distribuidores oficiales o bien sus datos, contáctenos a través de los medios señalados a continuación. Línea telefónica 0212-2677839 // 0414-2443829, Horario de atención: llámenos de lunes a viernes de 8:00 am a 5:00 pm E-mail: contactovenezuela@whirlpool.com
Nombre del comprador/beneficiario de la garantía / Name of purchaser/beneficiary of warranty:	
Documento de Identidad Dirección/Teléfono / Identity Product:	
Nombre del distribuidor/Almacén/ Name of distributor / Store:	
Producto /Product:	
Dirección / Teléfono /Address / Phone number:	
Modelo /Model:	**Serie N° / Serial Number:**
Ciudad y País de compra /City and Country of purchase:	
Fecha de compra / Purchase Date:	**Factura N°/ Invoice Number:**
Fecha de entrega / Delivery Date:	**Marca/ Brand:**

WHIRLPOOL WASHERS

Technical Specifications

Models:

7MWFW560HW
7MWFW5622HW
7MWFW6622HW
7MWFW6621HC
WFW8620HC
WFW8620HW

Operating Frequency		**60 Hz**
Power Supply Voltage		**110 - 127 V~**
Maximum Capacity (wet clothes)	Capacity	Power use
7MWFW560CHW	18 kg	11 - 12 A
7MWFW5622HW	18 kg	11 - 12 A
7MWFW6622HW	20 kg	11 - 12 A
7MWFW6621HC	21 kg	11 - 12 A
WFW8620HC	23 kg	11 - 12 A
WFW8620HW	23 kg	11 - 12 A
Height		**98 cm**
Width		**69 cm**
Depth		**84 cm**
Maximum permissible supply water pressure		**485 kPa**
Minimum permissible supply water pressure		**35 kPa**

Importer

WHIRLPOOL MÉXICO, S.de R.L. de C.V.
Antigua Carretera A Roma KM 9, Col.EL Milagro
Apodaca, Nuevo León, México C.P. 66634
Tel (01 81) 83-29-23-00

Exporter

WHIRLPOOL CORPORATION
Benton Harbor, Michigan
USA

Message for the user

Thank you for purchasing a WHIRLPOOL household appliance.

Because your life is becoming increasingly more active and busier, WHIRLPOOL washer are manufactured to be easier to use, save time and make the home much more functional. We have designed this Use and Care Guide to ensure that your washing machine will operate smoothly for many years. It contains valuable information about how to operate and look after your washing machine properly and safely. Please read it carefully.

WASHER SAFETY

Your safety and the safety of others are very important.

We have provided many important safety messages in this manual and on your appliance. Always read and obey all safety messages.

This is the safety alert symbol.

This symbol alerts you to potential hazards that can kill or hurt you and others.

All safety messages will follow the safety alert symbol and either the word “DANGER” or “WARNING.” These words mean:

⚠ DANGER — **You can be killed or seriously injured if you don't immediately follow instructions.**

⚠ WARNING — **You can be killed or seriously injured if you don't follow instructions.**

All safety messages will tell you what the potential hazard is, tell you how to reduce the chance of injury, and tell you what can happen if the instructions are not followed.

IMPORTANT SAFETY INSTRUCTIONS

WARNING: To reduce the risk of fire, electric shock or injury to persons when using your washing machine, follow basic precautions, including the following:

- Read all instructions before using the washing machine.
- Do not wash articles that have previously been cleaned, washed, soaked or moistened with gasoline, dry-cleaning solvents, or other flammable or explosive substances, as these release vapors that could ignite or cause an explosion.
- Do not add gasoline, dry-cleaning solvents, or other flammable or explosive substances to the water to be used for washing. These substances release vapors that could ignite or cause an explosion.
- Under certain conditions, hydrogen gas may be generated in a hot water system that has not been used for two weeks or more. HYDROGEN GAS IS EXPLOSIVE. If hot water has not been used during this period, before using the washing machine, open all hot water faucets and let the water run for several minutes. This will release any hydrogen gas that may have accumulated in the system. Due to the flammability of hydrogen, do not smoke or use an open flame during this time.
- This device has not been designed for use by people (including children) with impaired physical, sensory or mental capacity or with a lack of experience and knowledge, unless they have been provided with instructions or are supervised in the use of the device by a person responsible for their safety.
- Do not allow children to play on or inside the washing machine. Children must be carefully supervised whenever the washing machine is in use near them.
- Before putting the washing machine out of service or discarding it, remove the door or lid.
- Do not put your hands in the washing machine if the drum, the tub, or the agitator are in operation.
- Do not install or store the washing machine where it is exposed to the weather conditions.
- Do not try to force the controls.
- Do not repair or replace any part of the washing machine or attempt any technical service work, except when specifically instructed to do so in this manual or in published user repair instructions that you understand and for which you have the necessary skills to carry out.
- For instruction on how to ground the machine, see the section on "Electrical requirements" in the installation instructions.
- If the power supply cord gets damaged, it must be replaced by the manufacturer, the latter’s service agent or by a qualified personnel, to avoid any danger.
- Use the new hoses supplied with the device. To avoid any danger, do not use the old hoses.
- Do not clean your washing machine with flammable substances or liquids.

SAVE THESE INSTRUCTIONS

ACCESSORIES

INSTALLATION & MAINTENANCE ACCESSORIES

FACTORY CERTIFIED PARTS – these three words represent quality parts and accessories designed specifically for your appliance. Time tested engineering that meets our strict quality specifications.

FACTORY CERTIFIED PARTS

Accessories designed for your appliance:

Customize your new washer and dryer with the following genuine Whirlpool accessories. For more information on options and ordering, call **01 (81) 8329-2100** or visit us at: **www.whirlpool.com.mx/servicio**.

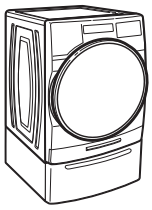

15" Pedestal

Color-matched pedestals raise the washer and dryer to a more comfortable working height. The large drawer provides convenient storage.

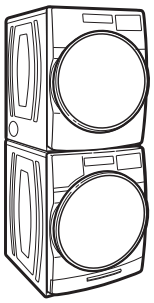

Stack Kit

If space is at a premium, the stack kit allows the dryer to be installed on top of the washer.

CONTROL PANEL AND FEATURES

NOTES:

- Not all features and cycles are on all models.
- If your model has a touch interface, the control panel features a sensitive surface that responds to a light touch of your finger. To ensure your selections are registered, touch the control panel with your fingertip, not your fingernail. When selecting a setting or option, simply touch its name.
- If your model has physical buttons, make sure to press the button firmly.
- At cycle completion, your setting and option choices will be remembered for the next cycle. However, if power to the washer is lost, the settings and options will go back to the factory defaults.

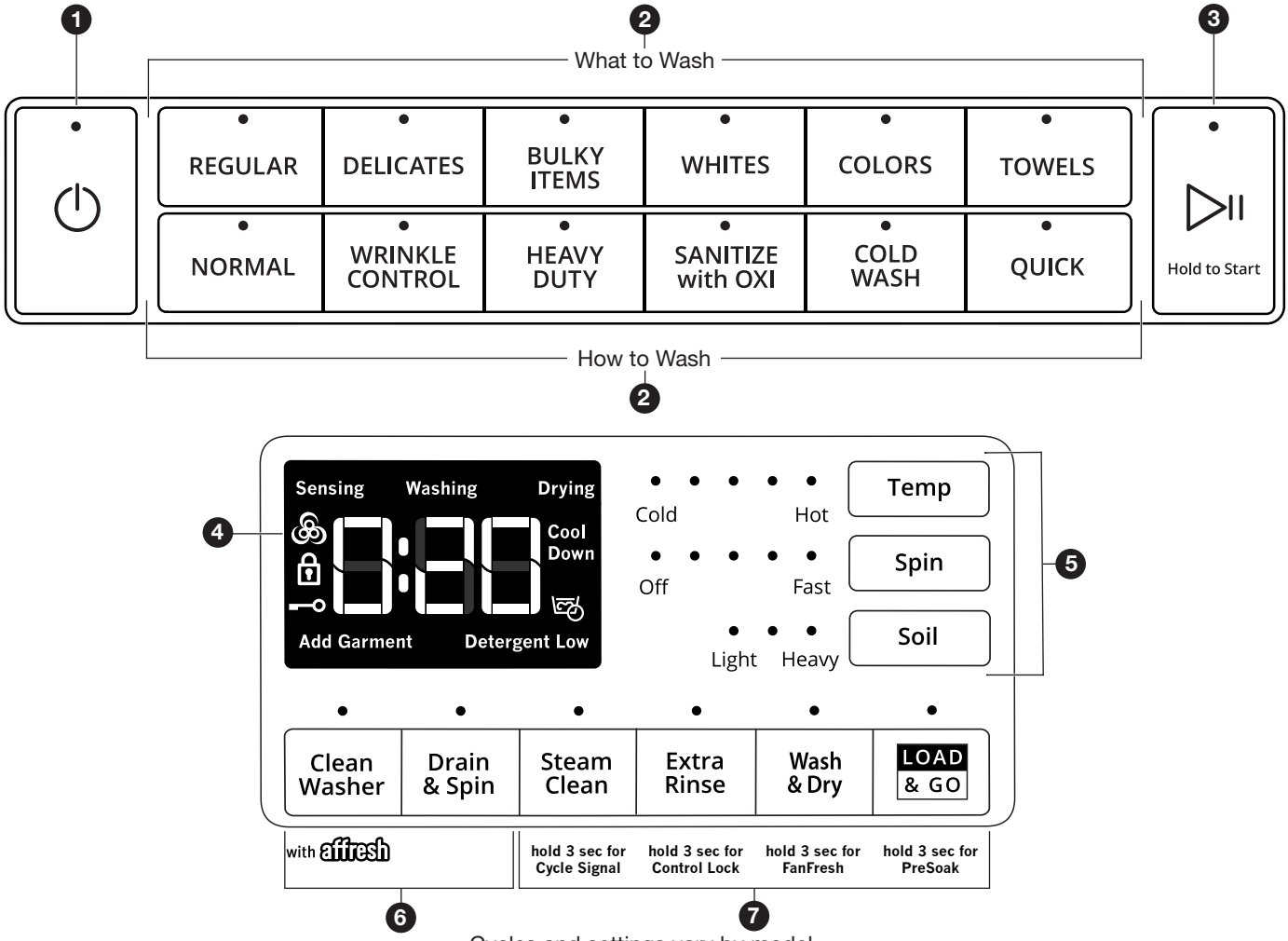

Cycles and settings vary by model.

1 POWER

Select to turn the washer on and off. Select to stop/cancel a cycle at any time.

2 WHAT TO WASH/HOW TO WASH

First determine what items are in the load that you are trying to wash. Use that to guide your “What to Wash” selection. Then determine how you want the washer to wash them and make the appropriate “How to Wash” selection. See “Cycle Guide” for cycle details. If you do not make a “How to Wash” selection, the washer will automaticlly select the recommended or last-used “How to Wash” cycle.

3 START/PAUSE

Touch and hold for 3 seconds until the light above START/PAUSE comes on to start a cycle, or touch once while a cycle is in process to pause it.

4 CYCLE STATUS DISPLAY

The Cycle Status Display shows the progress of a cycle. At each stage of the process, you may notice sounds or pauses that are different from traditional washers.

Estimated Time Remaining

The Estimated Time Remaining shows the time required for the cycle to complete. Factors such as load size, modifiers, options selected, and water pressure may affect the time shown in the display. Tightly packed loads, unbalanced loads, or excessive suds may cause the washer to lengthen the cycle time as well.

Sensing

When START/PAUSE is touched the washer will chime, indicating it is starting. The drum will make a partial turn. The door will click when it locks.

Once the door has locked, the washer will begin spinning to sense the load size. This sensing process will continue throughout the cycle.

After the load size is sensed, the estimated time based on load size will be displayed and water will be added. You may hear water flowing through the dispenser, adding detergent to the load. The actual cycle time may be lengthened; however, the display will continue to show the estimated time.

Washing
During the wash cycle, this will display to let you know the cycle is in progress.

Drying (on some models)
During a drying cycle, this will display to let you know the drying cycle is in progress.

Cool Down (on some models)
At the end of a drying cycle, your load will go through a cool-down period.

PreSoak
This symbol will be displayed to let you know a presoak is in progress.

Detergent Low (on some models)
When detergent in the bulk dispenser is running low, the display will show the detergent level (Low).

Add Garment
When "Add Garment" is displayed, you may pause the washer, open the door, and add items. Touch and hold START/PAUSE to start the washer again.

Door Locked
The Door Locked symbol will display to indicate that the door is locked and cannot be opened without first pausing or canceling the cycle.

Control Lock
When the Contol Lock symbol is displayed, the buttons are disabled. Touch and hold EXTRA RINSE for 3 seconds to enable the buttons.

FanFresh (on some models)
This symbol will be displayed when the FanFresh option is activated. The fan will turn on and the load will tumble periodically for up to 12 hours.

End
Once the cycle is complete, "End" will display. Remove the load promptly for best results.

5 CYCLE MODIFIERS

When you select a cycle, its default settings will light up. Touch to adjust cycle modifiers on the washer before touching START/PAUSE. Additional wash modifiers or options selected after touching START/PAUSE may not activate.

Once a wash setting is selected, it is saved for the cycle selected. To return to factory default cycle settings, unplug washer for 30 seconds; then plug back in. See "Cycle Guide" for default cycle settings.

NOTE: Some modifiers may increase or decrease the estimated time remaining.

Temp
The recommended wash temperature is preset for each cycle. Some preset temperatures can be changed. You may select a different wash temperature based on the level of soil and type of fabric being washed. For best results, use the warmest wash water safe for your fabric, following the garment label instructions. All wash temperatures feature a cold rinse.

Spin
The recommended spin speed is preset for each cycle. Some preset speeds can be changed.

- Faster spin speeds mean shorter dry times, but may increase wrinkling in your load.
- Slower spin speeds reduce wrinkling, but will leave your load more damp.

Soil
The recommended soil level is preset for each cycle. Some preset soil levels can be changed. For heavily soiled and sturdy fabrics, select the Heavy Soil Level setting. For lightly soiled and delicate fabrics, select the Light Soil Level setting. Lower soil level settings will help reduce tangling and wrinkling.

6 UTILITY CYCLES

Clean Washer
Use this every 30 washes to keep the inside of your washer fresh and clean. This cycle uses a higher water level. Use with affresh Washer Cleaner tablets or liquid chlorine bleach to thoroughly clean the inside of your washer. When using this cycle, the drum should be empty. This cycle should not be interrupted. See the "Washer Care" section.

Drain & Spin
This cycle removes excess water from the load or special-care items washed by hand. Use this cycle after a power failure. For some fabrics, you may choose to set a slower spin speed.
On some models: Touch and hold DRAIN & SPIN for 3 seconds to set a Dry Only cycle.

7 CYCLE OPTIONS

You may add or remove options for each cycle. Not all options can be used with all cycles, and some are preset to work with certain cycles. Options vary by model.

Steam Clean (on some models)
The Steam Clean option adds additional soak and wash time to many cycles to help remove tough stains, as well as a steam boost for added cleaning power. An integrated heater helps to maintain optimal wash temperatures. See "Cycle Guide" for cycles that allow the Steam Clean option.

You can also touch and hold STEAM CLEAN for 3 seconds to turn cycle signals on or off.

Extra Rinse
Activate this option to add an extra rinse to most cycles.

You can also touch and hold EXTRA RINSE for 3 seconds to disable/enable the Control Lock.

Wash & Dry (on some models)
Touch to add a drying cycle to your load after the wash cycle has finished. The Wash & Dry option is designed to wash and dry small loads overnight. Cycle time will vary based on load composition. For optimal dry performance and cycle time, load the drum no more than one-quarter full. The cycle will automatically terminate after a maximum 12-hour cycle time.

You can also touch and hold WASH & DRY for 3 seconds to activate/deactivate the FanFresh option. Use the FanFresh option if you will be unable to remove the load promptly. The washer will automatically activate the fan after the cycle ends and tumble the load periodically for up to 12 hours.

IMPORTANT:

- Do not use dryer sheets.
- Do not dry comforters or large blankets.

Load & Go (on some models)
Touch to select this option If you want to automatically add HE detergent to the wash load at the proper time.

IMPORTANT: When using the dispenser cartridge with concentrated liquid detergent, be sure to change the detergent concentration settings in the control if the detergent used is different than factory preset of 2x concentration. Change the detergent concentration setting by touching and holding TEMP and SOIL for 3 seconds.

You can also touch and hold LOAD & GO for 3 seconds to set a presoak.

PreSoak (on some models)
Touch to add a presoak time of your choice to a wash cycle.

8 DISPENSERS

Load & Go Bulk Dispenser (only on some models – varies by model)

The Load & Go bulk dispenser gives you the convenience of not having to add the HE detergent to the wash load every time. It also determines the best amount of detergent and the best time to add it to the load. See the “Using the Dispensers” section for information on using the dispenser drawer.

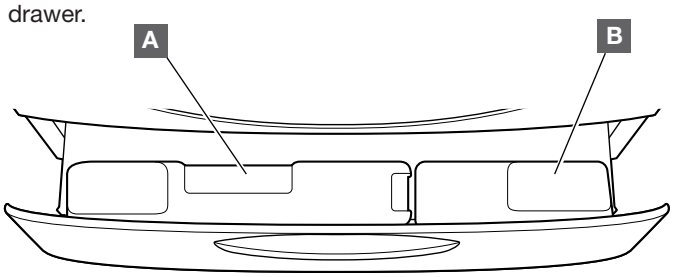

Washer comes with choice of a 1- or 2-liter bulk liquid detergent dispenser.

Single Load Dispenser Drawer

The single load dispenser drawer gives you the convenience of adding HE detergent, liquid chlorine bleach, and liquid fabric softener to the wash load at the proper time. See the “Using the Dispensers” section for information on using the dispenser drawer.

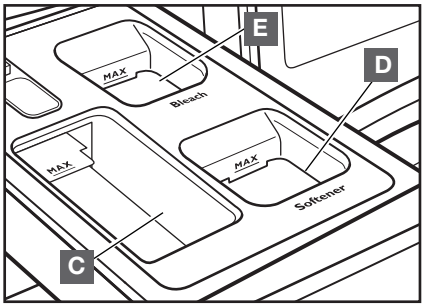

A **2-Liter Bulk Liquid High Efficiency (HE) detergent dispenser**

This bulk dispenser holds up to 67.6 oz (2 L) of liquid HE detergent.

B **1-Liter Bulk Liquid High Efficiency (HE) detergent dispenser**

This bulk dispenser holds up to 33.8 oz (1 L) of liquid HE detergent.

Each dispenser holds enough detergent for many loads of laundry. Each adds the appropriate quantity of HE detergent to the wash load at the proper time. See the “Using the Dispensers” section for information on using the dispenser.

IMPORTANT: Do not use chlorine bleach or powdered detergent in the bulk dispenser. Powdered detergent must be added to the single load dispenser. See the “Using the Washer” section.

C **High Efficiency (HE) detergent compartment**

This compartment holds liquid or powdered HE detergent for your main wash cycle, and automatically dispenses detergent in the cycle.

D **Liquid fabric softener compartment**

This compartment holds liquid fabric softener. It automatically dispenses liquid fabric softener at the optimum time in the cycle.

E **Liquid chlorine bleach compartment**

This compartment automatically dilutes and dispenses liquid chlorine bleach at the optimum time during the first rinse after the wash cycle. It cannot dilute powdered bleach.

CYCLE GUIDE

You can use this washer to wash only or to wash and dry. This washer has a unique user interface to help you select the best cycle for your load. The “What to Wash” “How to Wash” layout guides you to the optimal cycle in two easy steps:

First determine what items are in the load that you are trying to wash. Use that to guide your “What to Wash” selection. Then determine how you want the washer to wash them and select the appropriate “How to Wash” selection. Selecting “What to Wash” will automatically select a default “How to Wash selection,” so selecting a “How to Wash” is optional. See chart below for more details.

What items Do You Want to Wash?	“What to Wash” Cycle Selection:
Cottons, linens, and mixed garment loads	Regular
No-iron fabrics, dress shirts/pants, synthetics, sheer/lacy garments	Delicates
Large items such as small comforters, sleeping bags, jackets, and washable rugs	Bulky Items
White fabrics/garments	Whites
Bright- or dark-colored linens, and mixed loads	Colors
Sturdy towels and washcloths	Towels

How Do You Want to Wash Them?	“How to Wash” Cycle Selection:
Regular/Normal	Normal
With fewer wrinkles	Wrinkle Control
Intense Cleaning	Heavy Duty
Eliminate 99.9% of three common household bacteria	Sanitize* (with Oxi –on some models)
Gentle cleaning with cold water	Cold Wash
Fast	Quick

Settings and options shown in **bold** are default settings for that wash cycle. For best fabric care, choose the cycle, options, and settings that best fit the load being washed. Always read and follow fabric care labels and laundry product instructions. Avoid tightly packing the washer. The washer will not rinse well or spin correctly if tightly packed. If running Wash & Dry, loading the drum 1/4 full or less will improve drying performance and cycle time. Not all settings are available with each cycle, and some options cannot be used together. Not all options are available on all models.

What	How	Basic Settings			Additional Options				
		Temp	Spin	Soil	Steam Clean	Extra Rinse	PreSoak	Wash & Dry	Load & Go
Regular	**Normal**	Hot Very Warm **Warm** Cool Cold	**Fast** Medium Fast Medium Off	Light **Normal** Heavy	X	X	X	X	X
	Wrinkle Control	Hot Very Warm Warm Cool **Cold**	Fast Medium Fast Medium **Slow** Off	**Light** Normal Heavy	X	X	X	X	X
	Heavy Duty	Hot **Very Warm** Warm Cool Cold	**Fast** Medium Fast Medium Off	Light **Normal** Heavy	X	X	X	X	X
	Sanitize* (with Oxi – on some models)	**Hot**	**Fast** Medium Fast Medium	**Light** Normal Heavy	X	X		X	X
	Cold Wash	Hot Very Warm Warm Cool **Cold**	**Fast** Medium Fast Medium Off	Light Normal **Heavy**		X	X	X	X
	Quick	Hot Very Warm **Warm** Cool Cold	**Fast** Medium Fast Medium Off	**Light** Normal Heavy	X	X	X	X	X

*This cycle eliminates 99.9% of the most common bacteria found in clothes, sheets, and towels. Using the highest wash temperature available and adding a powdered Oxi product in the drum (on some models) ensures sanitization. Check recommended wash temperature of your items and use the amount of Oxi recommended by the manufacturer (on some models). Bacteria tested were K. pneumonia, P. aureginosa, and S. aureus.

What	How	Basic Settings			Additional Options				
		Temp	Spin	Soil	Steam Clean	Extra Rinse	PreSoak	Wash & Dry	Load & Go
Delicates	Normal	Hot Very Warm **Warm** Cool Cold	Fast Medium Fast Medium **Slow** Off	Light **Normal** Heavy	X	X	X	X	X
	Quick	Hot Very Warm **Warm** Cool Cold	Fast Medium Fast Medium **Slow** Off	**Light** Normal Heavy	X	X	X	X	X
	Wrinkle Control	Hot Very Warm Warm Cool **Cold**	Fast Medium Fast Medium **Slow** Off	**Light** Normal Heavy	X	X	X	X	X
	Heavy Duty	Hot **Very Warm** Warm Cool Cold	Fast Medium Fast Medium **Slow** Off	Light **Normal** Heavy	X	X	X	X	X
	Cold Wash	Hot Very Warm Warm Cool **Cold**	Fast Medium Fast Medium **Slow** Off	Light **Normal** Heavy		X	X	X	X
	Sanitize* (with Oxi – on some models)	**Hot**	**Fast** Medium Fast Medium Slow Off	**Light** Normal Heavy	X	X		X	X
Bulky Items	Normal	Hot Very Warm **Warm** Cool Cold	Fast **Medium Fast** Medium Slow Off	Light **Normal** Heavy	X	X	X	X	X
	Quick	Hot Very Warm **Warm** Cool Cold	Fast **Medium Fast** Medium Slow Off	**Light** Normal Heavy	X	X	X	X	X
	Wrinkle Control	Hot Very Warm Warm Cool **Cold**	Fast Medium Fast Medium **Slow** Off	**Light** Normal Heavy	X	X	X	X	X
	Heavy Duty	Hot **Very Warm** Warm Cool Cold	Fast **Medium Fast** Medium Slow Off	Light **Normal** Heavy	X	X	X	X	X
	Cold Wash	Hot Very Warm Warm Cool **Cold**	Fast **Medium Fas**t Medium Slow Off	Light **Normal** Heavy		X	X	X	X

*This cycle eliminates 99.9% of the most common bacteria found in clothes, sheets, and towels. Using the highest wash temperature available and adding a powdered Oxi product in the drum (on some models) ensures sanitization. Check recommended wash temperature of your items and use the amount of Oxi recommended by the manufacturer (on some models). Bacteria tested were K. pneumonia, P. aureginosa, and S. aureus.

What	How	Basic Settings			Additional Options				
		Temp	Spin	Soil	Steam Clean	Extra Rinse	PreSoak	Wash & Dry	Load & Go
Whites	**Normal**	Hot Very Warm **Warm** Cool Cold	Fast **Medium Fast** Medium Slow Off	Light Normal **Heavy**	X	X	X	X	X
	Quick	Hot Very Warm **Warm** Cool Cold	Fast **Medium Fast** Medium Slow Off	**Light** Normal Heavy	X	X	X	X	X
	Wrinkle Control	Hot Very Warm Warm Cool **Cold**	Fast Medium Fast Medium **Slow** Off	**Light** Normal Heavy	X	X	X	X	X
	Heavy Duty	Hot **Very Warm** Warm Cool Cold	Fast **Medium Fast** Medium Slow Off	Light Normal **Heavy**	X	X	X	X	X
	Cold Wash	Hot Very Warm Warm Cool **Cold**	Fast **Medium Fast** Medium Slow Off	Light Normal **Heavy**		X	X	X	X
	Sanitize* (with Oxi – on some models)	**Hot**	**Fast** Medium Fast Medium Slow Off	**Light** Normal Heavy	X	X		X	X
Colors	Normal	Hot Very Warm **Warm** Cool Cold	Fast **Medium Fast** Medium Slow Off	**Light** Normal Heavy	X	X	X	X	X
	Quick	Hot Very Warm **Warm** Cool Cold	Fast **Medium Fast** Medium Slow Off	**Light** Normal Heavy	X	X	X	X	X
	Wrinkle Control	Hot Very Warm Warm Cool **Cold**	Fast Medium Fast Medium **Slow** Off	**Light** Normal Heavy	X	X	X	X	X
	Heavy Duty	Hot **Very Warm** Warm Cool Cold	Fast **Medium Fast** Medium Slow Off	**Light** Normal Heavy	X	X	X	X	X
	Cold Wash	Hot Very Warm Warm Cool **Cold**	Fast **Medium Fast** Medium Slow Off	**Light** Normal Heavy		X	X	X	X
	Sanitize* (with Oxi – on some models)	**Hot**	**Fast** Medium Fast Medium Slow Off	**Light** Normal Heavy	X	X		X	X

*This cycle eliminates 99.9% of the most common bacteria found in clothes, sheets, and towels. Using the highest wash temperature available and adding a powdered Oxi product in the drum (on some models) ensures sanitization. Check recommended wash temperature of your items and use the amount of Oxi recommended by the manufacturer (on some models). Bacteria tested were K. pneumonia, P. aureginosa, and S. aureus.

What	How	Basic Settings			Additional Options				
		Temp	Spin	Soil	Steam Clean	Extra Rinse	PreSoak	Wash & Dry	Load & Go
Towels	Normal	Hot Very Warm **Warm** Cool Cold	**Fast** Medium Fast Medium Slow Off	Light Normal **Heavy**	X	X	X	X	X
	Quick	Hot Very Warm **Warm** Cool Cold	**Fast** Medium Fast Medium Slow Off	**Light** Normal Heavy	X	X	X	X	X
	Wrinkle Control	Hot Very Warm Warm Cool **Cold**	Fast Medium Fast Medium **Slow** Off	**Light** Normal Heavy	X	X	X	X	X
	Heavy Duty	Hot **Very Warm** Warm Cool Cold	**Fast** Medium Fast Medium Slow Off	Light Normal **Heavy**	X	X	X	X	X
	Cold Wash	Hot Very Warm Warm Cool **Cold**	**Fast** Medium Fast Medium Slow Off	Light Normal **Heavy**		X	X	X	X
	Sanitize* (with Oxi – on some models)	**Hot**	**Fast** Medium Fast Medium Slow Off	**Light** Normal Heavy	X	X		X	X

*This cycle eliminates 99.9% of the most common bacteria found in clothes, sheets, and towels. Using the highest wash temperature available and adding a powdered Oxi product in the drum (on some models) ensures sanitization. Check recommended wash temperature of your items and use the amount of Oxi recommended by the manufacturer (on some models). Bacteria tested were K. pneumonia, P. aureginosa, and S. aureus.

Government energy certifications for models WFW8620H and WFW862CH were based on the REGULAR (WHAT TO WASH), NORMAL (HOW TO WASH), FASTEST SELECTABLE SPIN SPEED, HOLDING “DRAIN & SPIN” for 3 SECONDS TO ACTIVATE TIMED DRY (4 HOURS - 1 TIME ONLY), DRYING TEMPERATURE SETTING NON - SELECTABLE. The as–shipped defaults of REGULAR (WHAT TO WASH), NORMAL (HOW TO WASH), WARM TEMP, SPIN SPEED FAST were not used for energy testing.

CHOOSING THE RIGHT DETERGENT

Use only High Efficiency detergents. The package will be marked “HE” or “High Efficiency.” Low-water washing creates excessive sudsing with a non-HE detergent. Using non-HE detergent will likely result in longer cycle times and reduced rinsing performance. It may also result in component malfunction and, over time, buildup of mold or mildew. HE detergents should be low-sudsing and quick-dispersing to produce the right amount of suds for the best performance. They should hold soil in suspension so it is not redeposited onto clean clothes. Not all detergents labeled as High Efficiency are identical in formulation and their ability to reduce suds. For example, natural, organic, or homemade HE detergents may generate a high level of suds. If you use one of these and see a “SUD” error code appear in the display, consider using a different HE detergent. Always follow the detergent manufacturer’s instructions to determine the amount of detergent to use.

Use only High Efficiency (HE) detergent.

About Detergent Concentration

Today’s liquid HE detergents are concentrated. Most brands of concentrated HE detergent will show the level of concentration on the bottle.

However, if the detergent bottle does not give the concentration, it can be easily calculated. Just divide the package size in fluid ounces by the number of loads. Then refer to the chart below to find the concentration.

If you do not get your desired cleaning results, try using a lower concentration number. If you have excess suds, try using a higher concentration number.

If detergent concentration is not 2x, change the detergent concentration setting by touching and holding TEMP and SOIL for 3 seconds.

Concentration	Number of ounces ÷ number of loads
2X	1.5–2.49 (44.4 mL–73.6 mL)
3X	0.9–1.49 (26.6 mL–44.1 mL)
4X	0.7–0.89 (20.7 mL–26.3 mL)
5X	0.5–0.69 (14.8 mL–20.4 mL)
6X	0.3–0.49 (8.9 mL–14.5 mL)

USING THE DISPENSERS (varies by model)

1. For automatic dispensing, open the bulk dispenser drawer using the handle at the base of the washer. For a single load, open the single load dispenser drawer at the top left corner of the washer and disable the Load & Go option.
2. Add laundry products as described below.
3. Slowly close the dispenser drawer. Make sure it is completely closed.

NOTES:

- A small amount of water may remain in the single load dispenser from the previous wash cycle. This is normal.
- See “About Detergent Concentration” for information on detergent concentration.
- **On some models:** When detergent in the bulk dispenser is running low, the display will show the detergent level (Low).
- Add single-dose and Oxi-type boosters to the drum before loading items. See the “Using Your Washer” section.

Adding HE detergent to dispenser

Load & Go bulk dispenser (on some models)

Use only High Efficiency (HE) liquid detergents. The bulk dispensers will hold about 67.6 oz (2 L) or 33.8 oz (1 L) of liquid HE detergent, depending on dispenser, or enough for many loads of laundry.

Use only High Efficiency (HE) detergent.

To Fill Bulk Dispeners:

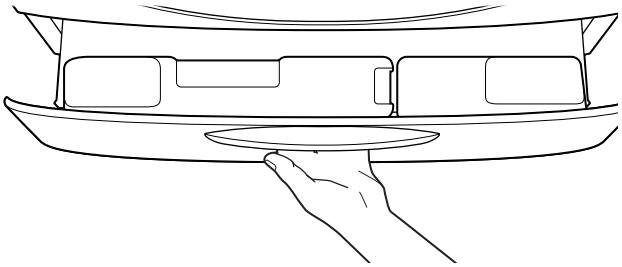

Open the dispenser drawer by pulling on the handle at the base of the washer. If desired, the drawer can be completely removed from the washer.

Locate the Load & Go bulk dispenser. Gently pull up on the tab located on the bulk dispenser lid to lift the fill door.

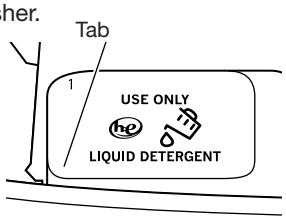

Fill to the “MAX” line (see illustrations at right) with HE liquid detergent. Close fill door. It will click into place. Make sure the concentration is correct (see the “Choosing the Right Detergent” section.

The dispensers should be rinsed out when changing detergents or when the washer will not be used for extended periods. For instructions on cleaning the dispenser cartridge, see the “Washer Care” section.

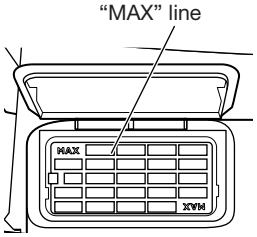

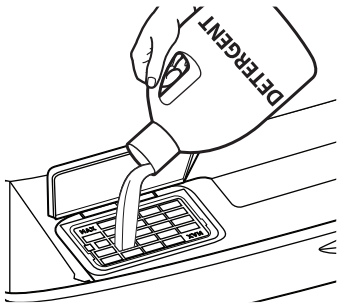

Adding detergent for a single load

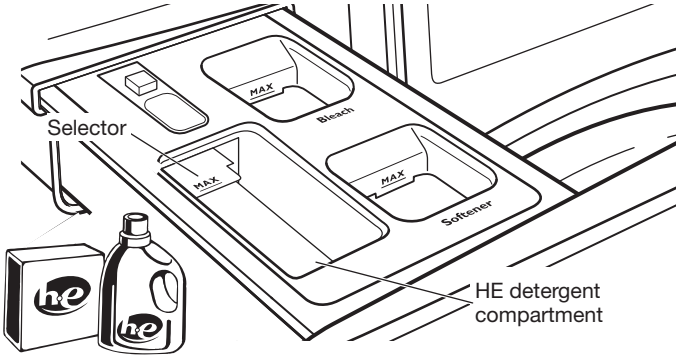

Use only High Efficiency (HE) detergent.

Pour a measured amount of HE detergent into detergent compartment. For powdered detergent, lift the selector to the high position. For liquid detergent, push down the selector to the low position.

Do not overfill; adding too much detergent may cause detergent to be dispensed into the washer too early.

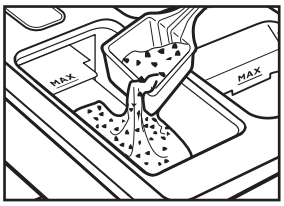

Powdered detergent:
Lift the selector to the high position. Add directly to the compartment.

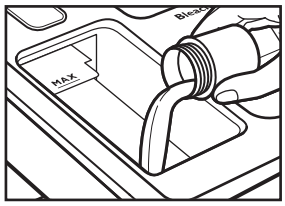

Liquid detergent:
Push down the selector to the low position. Add directly to the compartment.

IMPORTANT:

- Disable the Load & Go option before starting a single load.
- Do not add single-dose laundry packet to dispenser drawer.

⚠WARNING

Fire Hazard

Never place items in the washer that are dampened with gasoline or other flammable fluids.

No washer can completely remove oil.

Do not dry anything that has ever had any type of oil on it (including cooking oils).

Doing so can result in death, explosion, or fire.

First wash cycle without laundry

Before washing clothes for the first time, set up the Load & Go bulk dispenser (on some models) or add detergent to the single-dose dispenser (see the "Using the Dispensers" section). Choose the Regular (what to wash) and Quick (how to wash) cycle and run it without clothes. Use only HE detergent. This initial cycle serves to ensure the interior is clean.

1. Sort and prepare your laundry

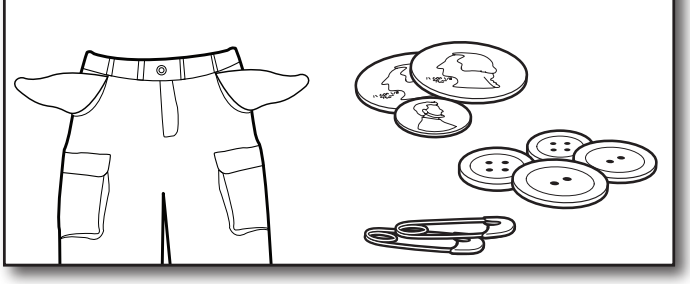

Sort items by recommended cycle, water temperature, and colorfastness. Separate heavily soiled items from lightly soiled. Separate delicate items from sturdy fabrics. Treat stains promptly and check for colorfastness by testing stain remover products on an inside seam.

IMPORTANT:

- Empty pockets. Loose change, buttons, or any small object can plug pumps and may require a service call.
- Close zippers, fasten hooks, tie strings and sashes, and remove non-washable trim and ornaments.
- Mend rips and tears to avoid further damage to items during washing.

⚠WARNING

Electrical Shock Hazard

Plug into a grounded 3 prong outlet.

Do not remove ground prong.

Do not use an adapter.

Do not use an extension cord.

Failure to follow these instructions can result in death, fire, or electrical shock.

- Turn knits inside out to prevent pilling. Separate lint-takers from lint-givers. Synthetics, knits, and corduroy fabrics will pick up lint from towels, rugs, and chenille fabrics.
- Do not dry garments if stains remain after washing because heat can set stains into fabric.
- Always read and follow fabric care labels and laundry product instructions. Improper usage may cause damage to your garments.

2. Add laundry products, if desired

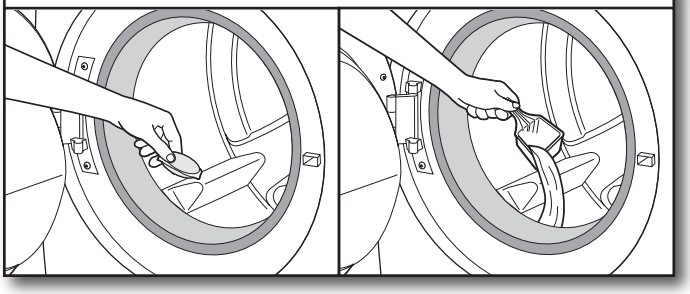

Single-dose laundry packets, Oxi-type boosters, color-safe bleach, or scented crystals can be added to the drum prior to adding laundry. When using single-dose laundry packets, make sure that the bulk dispenser is disabled (on some models) or off (see the "Control Panel and Features" section).

NOTE: Always follow manufacturer's instructions.

3. Load laundry into washer

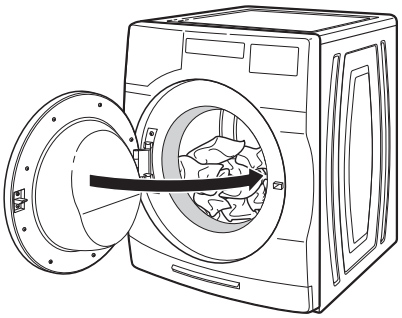

Place a load of sorted items loosely in the washer. Items need to move freely for best cleaning and to reduce wrinkling and tangling. If using the Wash & Dry option, loading the drum half full or less and not interrupting the drying cycle by opening the door will improve drying performance and cycle time. Close the washer door by pushing it firmly until the latch clicks.

- Push load fully into the washer. Make sure no items are resting on the rubber seal to avoid trapping them between the seal and the door window.
- Mix large and small items and avoid washing single items. Load evenly.
- Wash small items in mesh garment bags. For multiple items, use more than one bag and fill bags equally.

4. Add HE detergent

Load & Go Bulk Dispenser (on some models)

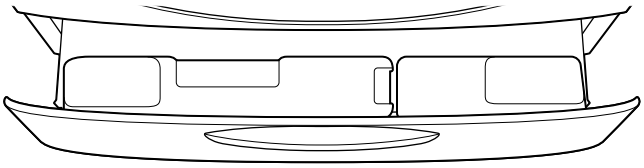

If the bulk dispenser already contains enough detergent to wash your load, simply choose the Load & Go option as described in Step 10. If you need to add detergent to the bulk dispenser, see “Using the Dispensers” section.

OR

Single Load Dispenser Drawer

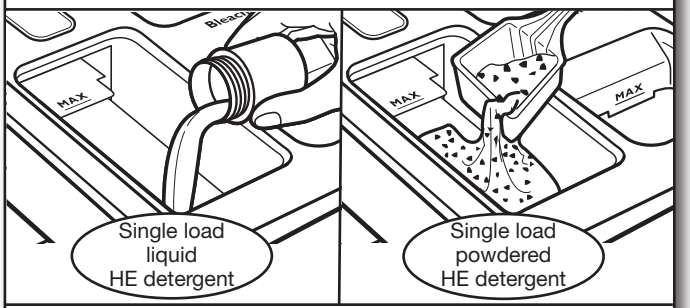

Adjust the selector, based on type of HE detergent used (either liquid or powdered). Add a measured amount of detergent directly into the detergent compartment. See the “Using the Dispensers” section. Disable the Load & Go option.

NOTE: Do not add single-dose laundry packets, Oxi-type boosters, color-safe bleach, or scented crystals to dispensers. They will not dispense correctly.

5. Add liquid fabric softener to single load dispenser, if desired

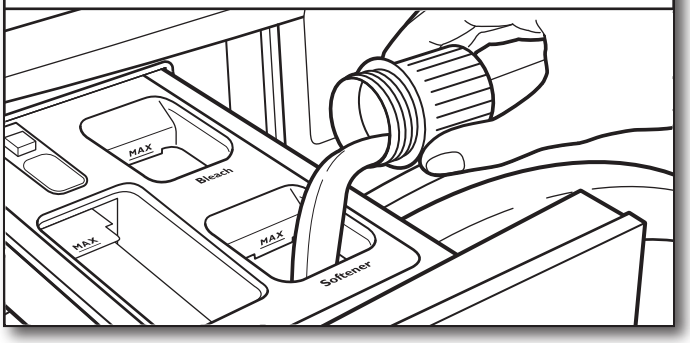

Pour a measured amount of liquid fabric softener into liquid fabric softener compartment. Always follow manufacturer's directions for correct amount of fabric softener, based on your load size.

Fabric softener is always dispensed in the last rinse, even if Extra Rinse is selected.

IMPORTANT: Do not overfill, dilute, or use more than the manufacturer-recommended quantity of fabric softener. Do not fill past the "MAX" line. Overfilling dispenser will cause fabric softener to immediately dispense into washer.

- Do not spill or drip any fabric softener onto the clothes.
- Do not use liquid fabric softener dispenser balls in this washer. They will not dispense correctly.
- Do not use fabric softener sheets, as they can stain the load.

6. Add liquid chlorine bleach to single load dispenser, if desired

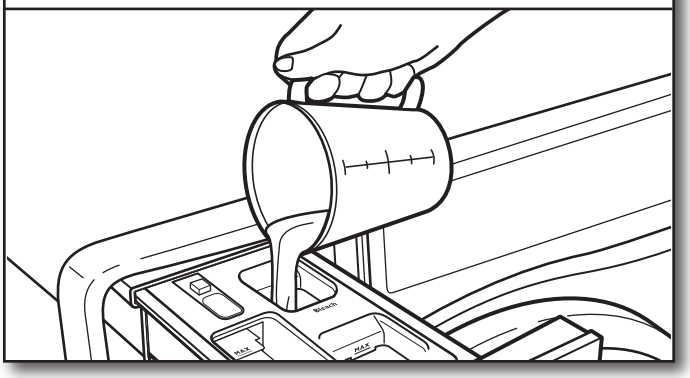

Add liquid chlorine bleach to the bleach compartment. Do not overfill, dilute, or use more than 2/3 cup (165 mL). Do not use color-safe bleach or Oxi in the same cycle with liquid chlorine bleach.

IMPORTANT:

- Always measure liquid chlorine bleach. Use a measuring cup with a pour spout; do not guess.
- Do not fill beyond the "MAX" line. Overfilling could cause garment damage.
- Do not use thickened, easy-pour, or no-splash bleach when running the Clean Washer with affresh cycle, as excess suds may occur.
- On some models: Do not add liquid chlorine bleach to the bulk dispenser.
- Slowly close dispenser drawers. Make sure the drawers are closed completely.

7. Touch POWER to turn on washer

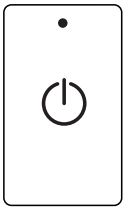

8. Select a wash program/cycle

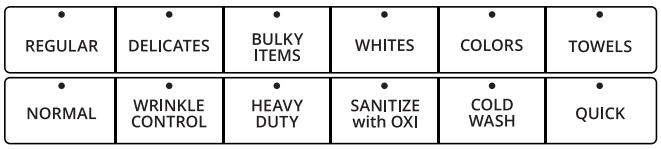

First, choose what you want to wash by touching a selection in the top row. Next, choose how you want to wash your load by touching a selection in the bottom row to choose the best cycle combination for your load. See "Cycle Guide" for details on cycles features.

9. Adjust cycle modifiers, if desired*

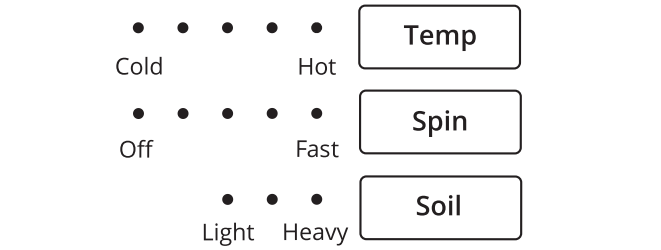

The led indicator lights will show the default settings for the selected cycle. To adjust a setting, touch its name – Temp, Spin, or Soil. Adjusting settings may change the Estimated Time Remaining. Tightly packing the load, unbalanced loads, or excessive suds may also cause the washer to increase the cycle time.

10. Select any additional options*

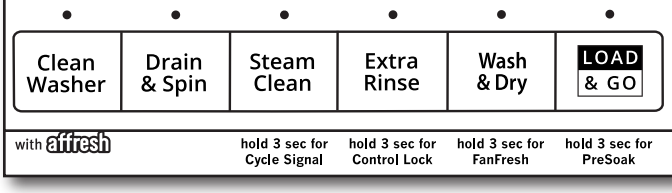

To add an option to the cycle, touch its name – Steam Clean, Extra Rinse, or Wash & Dry. If you wish to use the bulk dispenser (on some models), select Load & Go. For other options, touch and hold the buttons indicated for 3 seconds. To remove an option from the selected cycle, touch that button again.

*Not all options and settings are available with all cycles. See "Cycle Guide" for available options and settings.

11. Touch and hold START/PAUSE to begin wash cycle

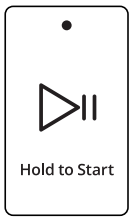

Touch and hold START/PAUSE for 3 seconds to start the wash cycle. To pause a cycle in progress, touch START/PAUSE once; then touch and hold again to continue the cycle. To cancel a cycle, touch and hold POWER and run Drain & Spin to remove any excess water.

Once you touch and hold START/PAUSE, you will hear the door lock. The washer door will remain locked during the wash cycle.

Unlocking the door to add garments:

If you need to open the door to add one or two missed garments, you may do so while the "Add Garment" light is lit. The time allowed to add a garment will vary based on cycle selection and load size.

Touch START/PAUSE once; the door will unlock once the washer movement has stopped. This may take several minutes. Then close door and touch and hold START/PAUSE again to restart the cycle.

Adding items after "Add Garment" light is off:

Cancel current cycle. Water will drain and you will need to reselect cycle and restart.

For best wash performance and optimal energy savings, add garments only when the "Add Garment" light is on.

12. Remove garments promptly after cycle is finished

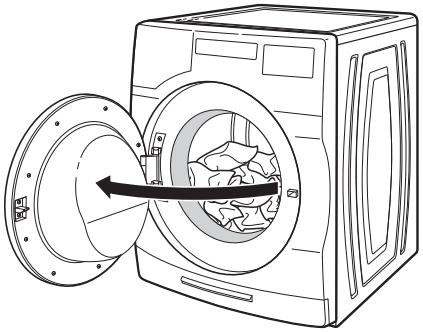

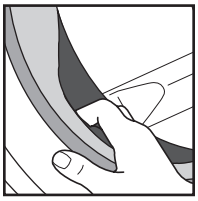

Promptly remove garments after cycle has completed to avoid odor and rusting of metal objects on garments. When unloading garments, pull back the door seal and check for small items between the tub and the washer drum.

If you will be unable to remove the load promptly, use the FanFresh option if it is available on your model. If the FanFresh option is selected, the washer will automatically activate the fan once the cycle ends and tumble the load periodically for up to 12 hours. After a Wash & Dry cycle, promptly remove garments after cycle has completed to reduce wrinkling.

NOTES:

- To cancel the FanFresh option, touch POWER or START/PAUSE.
- This washer has a tight seal to avoid water leaks. To avoid odors, leave the door open to allow the washer to dry between uses.
- If a dry cycle is interrupted and the load removed before the cool-down period at the end of the cycle, the load will be very hot.

WASHER MAINTENANCE

WATER INLET HOSES

Replace inlet hoses after five years of use to reduce the risk of hose failure. Periodically inspect and replace inlet hoses if bulges, kinks, cuts, wear, or leaks are found.

When replacing your inlet hoses:

Mark the date of replacement on the label with a permanent marker.

Check that the old washers are not stuck on the washer inlet valves.

Use new washers in the new inlet hoses to ensure a proper seal.

WASHER CARE

Recommendations to Help Keep Your Washer Clean and Performing at Its Best

1. Always use High Efficiency (HE) detergents and follow the HE detergent manufacturer's instructions regarding the amount of HE detergent to use. Never use more than the recommended amount because that may increase the rate at which detergent and soil residue accumulate inside your washer which, in turn, may result in undesirable odor.
2. Use warm or hot water washes sometimes (not exclusively cold water washes) because they do a better job of controlling the rate at which soils and detergent accumulate.
3. Always leave the washer door slightly ajar between uses to help dry out the washer and avoid the buildup of odor-causing residue.
4. Periodically clean residue from all interior surfaces of the window. For better care, wipe the entire inside of the door with a damp cloth.

Cleaning Your Front Loading Washer

Read these instructions completely before beginning the routine cleaning processes recommended below. This washer maintenance procedure should be performed, at a minimum, once per month or every 30 wash cycles, whichever occurs sooner, to control the rate at which soils and detergent may otherwise accumulate in your washer.

Cleaning the Door Seal

1. Open the washer door and remove any clothing or items from the washer.
2. Inspect the gray-colored seal between the door opening and the drum for stained areas, soil buildup, or lint. Pull back the seal to inspect all areas under the seal and to check for foreign objects or lint.
3. If stained areas, soil buildup, or lint are found, wipe down these areas of the seal using either of the following two procedures:
   a. **affresh Machine Cleaning Wipes Procedure:**
      i. When the cycle is complete, gently pull back the rubber door seal and clean the entire surface with the textured side of an affresh Machine Cleaning Wipe.
   b. **Dilute Liquid Chlorine Bleach Procedure:**
      i. Mix a dilute bleach solution, using 3/4 cup (177 mL) of liquid chlorine bleach and 1 gallon (3.8 L) of warm tap water.
      ii. Wipe the seal area with the dilute solution, using a damp cloth.

WASHER CARE (cont.)

   iii. Let stand 5 minutes.
   iv. Wipe down area thoroughly with a dry cloth and let washer interior air dry with door open.

IMPORTANT:

- Wear rubber gloves when cleaning with bleach.
- Refer to the bleach manufacturer's instructions for proper use.

Cleaning the Inside of the Washer

This washer has a special cycle that uses higher water volumes in combination with affresh Washer Cleaner or regular liquid chlorine bleach to thoroughly clean the inside of the washer. Steam washer models also utilize steam to enhance cleaning in this special cycle.

IMPORTANT: Do not use thickened, easy-pour, or no-splash bleach when running the Clean Washer with affresh cycle as excess suds may occur.

NOTE: Read these instructions completely before beginning the cleaning process.

Begin procedure

1. **Clean Washer with affresh Cycle Procedure (Recommended for best performance):**
   a. Open the washer door and remove any clothing or items.
   b. Use an affresh Machine Cleaning Wipe or a soft, damp cloth or sponge to clean the inside door window.
   c. Add an affresh Washer Cleaner tablet to the washer drum.
   d. Do <u>not</u> add the affresh Washer Cleaner tablet to the dispenser drawer.
   e. Do <u>not</u> add any detergent or other chemical to the washer when following this procedure.
   f. Close the washer door.
   g. Select the Clean Washer with affresh cycle.
   h. **On some models:** Select the FanFresh option to help dry the washer interior after the cycle is complete.

   NOTE: The washer remembers your last option selection and will use it for future wash cycles until you deselect that option.

   i. Touch and hold START/PAUSE to begin the cycle. The Clean Washer with affresh cycle operation is described below.
2. **Chlorine Bleach Procedure:**
   a. Open the washer door and remove any clothing or items.
   b. Open the single load dispenser drawer and add regular liquid chlorine bleach to the "MAX" line in both the bleach compartment and the fabric softener compartment. Either traditional or HE chlorine bleach can be used.

   IMPORTANT: Do not use thickened, easy-pour, or no-splash bleach as excess suds may occur.

   NOTE: Use of more liquid chlorine bleach than is recommended above could cause washer damage over time.

WASHER CARE (cont.)

c. Close the washer door and the dispenser drawer.

d. Do not add any detergent or other chemicals to the washer when following this procedure.

e. Select the Clean Washer with affresh cycle.

f. **On some models:** Select the FanFresh option to help dry the washer interior after the cycle is complete. **NOTE:** The washer remembers your last option selection and will use it for future wash cycles until you deselect that option.

g. Touch and hold START/PAUSE to begin the cycle. The Clean Washer with affresh cycle operation is described below.

NOTE: For best results, do not interrupt cycle.

Description of Clean Washer with affresh Cycle Operation:

1. The Clean Washer with affresh cycle will determine whether clothing or other items are in the washer.
2. If no items are detected in the washer, it will proceed with the cycle.
   a. If any items are detected in the washer, “rL” (remove load) will be displayed. The door will unlock. Open washer and remove any garments from the washer drum.
   b. Touch POWER to clear the “rL” code.
   c. Touch and hold START/PAUSE to restart the cycle.
3. **Steam models only:** During the first 20 minutes of the cycle, it will activate the steamer but the drum will not spin or fill with water. You may see condensation on the door window during this initial phase. If you are using an affresh Washer Cleaner tablet, it will not dissolve completely during the steam phase. This is normal.

After the cycle is complete, leave the door open slightly to allow for better ventilation and drying of the washer interior.

Cleaning the Dispensers

After using the Clean Washer with affresh cycle, you may find some residue buildup in the washer’s dispensers.

To remove residue from the single load dispenser, remove the drawer and wipe the surfaces with an affresh Machine Cleaning Wipe or a damp cloth and towel dry either before or after you run the Clean Washer with affresh cycle. Use an all-purpose surface cleaner, if needed.

On some models: To remove residue from the Load & Go bulk dispenser, lift the handle on the dispenser housing and pull to remove it from the washer cabinet; then rinse the dispenser thoroughly with running water. Wipe the outside dispenser surface with an affresh Machine Cleaning Wipe or a damp cloth, and towel dry. Use an all-purpose surface cleaner, if needed.

Replace the dispenser in the washer cabinet and make sure that it is correctly seated.

IMPORTANT: Dispensers are not dishwasher-safe.

Cleaning the Outside of the Washer

Use an affresh Machine Cleaning Wipe or a soft, damp cloth or sponge to wipe up any spills. Occasionally wipe the outside of your washer to help keep it looking new. Use an affresh Machine Cleaning Wipe or mild soap and water.

IMPORTANT: To avoid damaging the washer’s finish, do not use abrasive products.

CLEAN WASHER CYCLE REMINDER

NOTE: Not all models have the Clean Washer with affresh cycle reminder light.

The Clean Washer with affresh LED will flash at the end of a wash cycle when the washer has run 30 wash cycles. This is a reminder to run the Clean Washer with affresh cycle.

If the Clean Washer with affresh cycle is not turned on, the LED will stop flashing at the end of a wash cycle after running three more regular wash cycles. After 30 more wash cycles are completed, the Clean Washer with affresh LED will again flash at the end of a wash cycle as a reminder.

REMOVING THE DISPENSER (cont.)

Single Load Dispenser Drawer

Removing the Dispenser

To remove:

1. Pull dispenser drawer out until it stops.
2. Press down on the release tab and pull straight out to remove the dispenser.

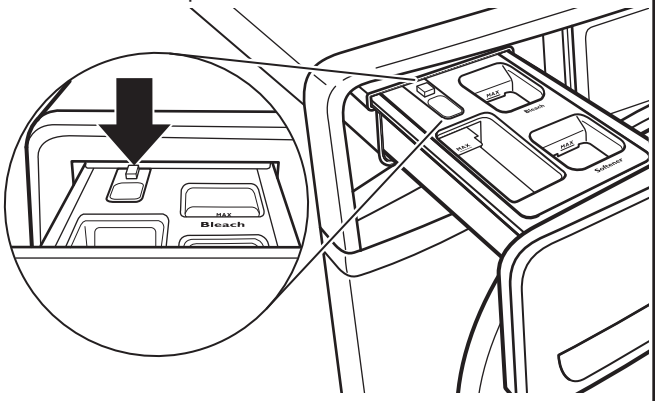

3. Lift off cover panel by pulling straight up.

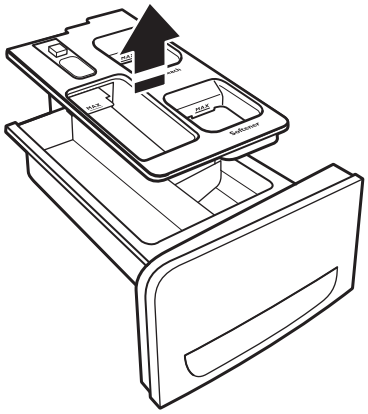

To replace:

1. Position cover panel back onto posts on dispenser. Apply slight pressure on cover panel to seat it.
2. Align edges of dispenser with guides in washer; then slide dispenser back into slot.

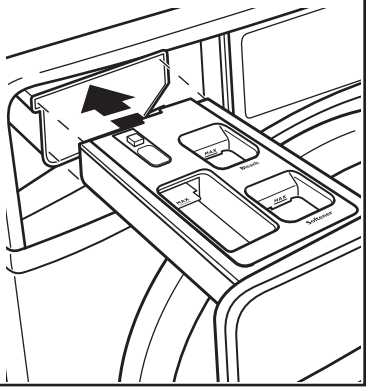

CLEANING LOAD & GO CONTAINERS (on some models)

It is recommended that you rinse out the Load & Go containers when refilling, when changing detergent types or concentrations, or when the washer will not be used for an extended period.

1. Pull the dispenser drawer out until it stops.
2. Lift out the Load & Go containers.
3. Lift the fill lid and flush interior thoroughly with warm water.

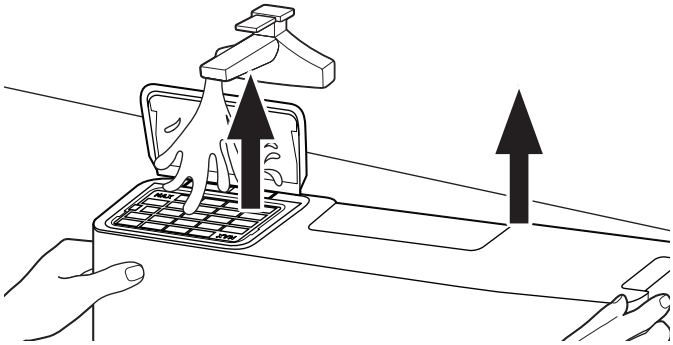

4. Allow to air dry.

IMPORTANT: Containers are not dishwasher-safe.

NON-USE AND VACATION CARE

Operate your washer only when you are home. If moving or not using your washer for a period of time, follow these steps:

1. Unplug or disconnect power to washer.
2. Turn off water supply to washer to avoid flooding due to water pressure surges.

   HELPFUL TIP: Attach a reminder note to the washer to turn the water back on before washer's next use.
3. Clean the dispensers. See "Cleaning the Dispensers."

WINTER STORAGE CARE

IMPORTANT: To avoid damage, install and store washer where it will not freeze. Because some water may stay in hoses, freezing can damage washer. If storing or moving during freezing weather, winterize your washer.

To winterize washer:

1. Shut off both water faucets; then disconnect and drain water inlet hoses.

   HELPFUL TIP: Attach a reminder note to the washer to turn the water back on before washer's next use.
2. Put 1 qt. (1 L) of R.V.-type antifreeze in washer drum and run washer on Normal cycle for about 2 minutes to mix antifreeze and remaining water.
3. Unplug washer or disconnect power.

TRANSPORTING YOUR WASHER

1. Shut off both water faucets. Disconnect and drain water inlet hoses.
2. If washer will be moved during freezing weather, follow "Winter Storage Care" directions before moving.
3. Disconnect drain hose from drain system and from back of washer.
4. Unplug power cord.
5. Place inlet hoses and drain hose inside washer drum.
6. Bundle power cord with a rubber band or cable tie to keep it from hanging to the ground.

IMPORTANT: Call for service to install new transport bolts. Do not reuse transport bolts. Washer must be transported in the upright position. To avoid structural damage to your washer, it must be properly set up for relocation by a certified technician.

⚠WARNING

Electrical Shock Hazard

Plug into a grounded 3 prong outlet.

Do not remove ground prong.

Do not use an adapter.

Do not use an extension cord.

Failure to follow these instructions can result in death, fire, or electrical shock.

REINSTALLING/USING WASHER AGAIN

To reinstall washer after non-use, vacation, winter storage, or moving:

1. Refer to Installation Instructions to locate, level, and connect washer.
2. Before using again, run washer through the following recommended procedure:

To use washer again:

1. Flush water pipes and hoses. Reconnect water inlet hoses. Turn on both water faucets.
2. Plug in washer or reconnect power.
3. Run washer through Heavy Duty cycle to clean washer and remove antifreeze, if used. Use only HE detergent. Use half the manufacturer's recommended amount for a medium-size load.

⚠ WARNING

Electrical Shock Hazard

Disconnect power before cleaning.

Replace all parts and panels before operating.

Failure to do so can result in death or electrical shock.

CLEANING THE DRAIN PUMP FILTER/ DRAINING RESIDUAL WATER (on some models)

NOTE: Perform the following procedure occasionally.

1. Open the dispenser drawer by pulling on the handle at the base of the washer/dryer. This will reveal the drain pump filter. Remove the drawer by releasing the tab on each side.

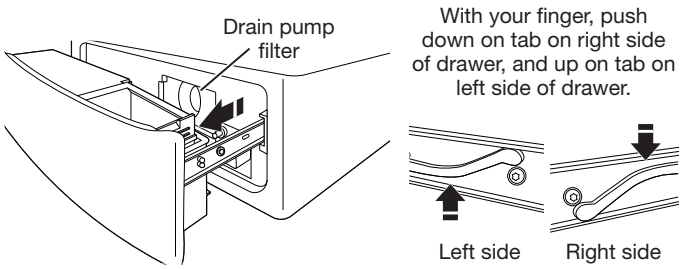

2. Place a broad, flat container beneath the drain pump filter to collect the drain water. Release the black hose from the hose clip, remove the plug, and drain the hose into the container. Empty the container. Repeat this procedure if necessary until all the water has drained. Make sure that the black hose is completely dry, replace the plug, and secure the hose in the clip.

   NOTE: If water does not drain well, push in hose slightly to remove any possible kinks.

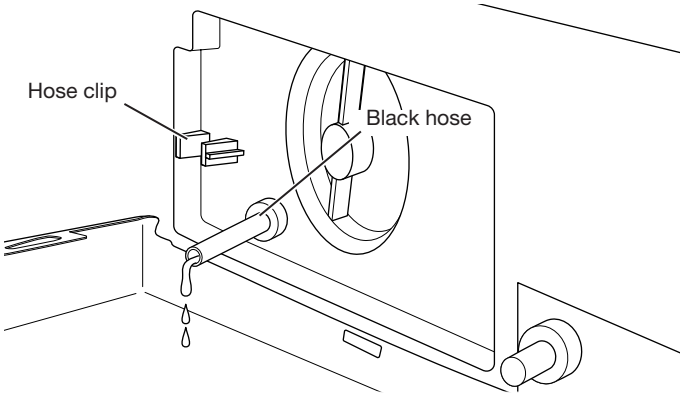

3. Lay a cotton cloth beneath the drain pump filter to absorb any water still in it. Then remove the drain pump filter by turning it counterclockwise.

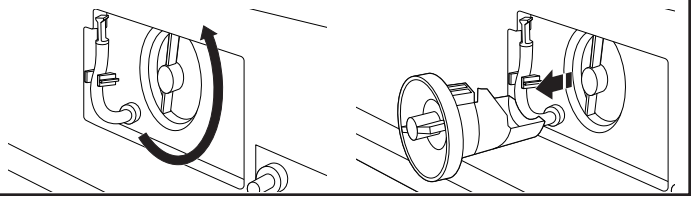

CLEANING THE DRAIN PUMP FILTER/ DRAINING RESIDUAL WATER (cont.)

4. Remove large clumps of lint by hand from the filter and place lint in a suitable waste container. Remove remaining residue from the filter by rinsing with water.

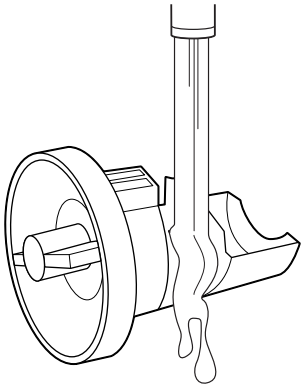

5. Reinsert the drain pump filter by turning it clockwise. Make sure to turn it in as far as it will go, with the filter handle remaining as close as possible to the vertical position.

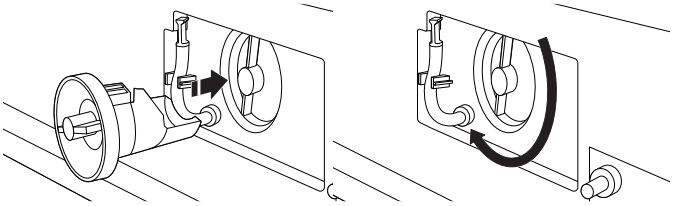

6. Replace and close the dispenser drawer. Make sure to insert both rails simultaneously when replacing the drawer. You will hear a clicking sound that indicates the rails have engaged. To ensure proper placement of the drawer, pull out fully. The drawer should be fully engaged and the rails locked in placed. Make sure the drain hose is secured in the hose clip and tucked underneath the cutout.

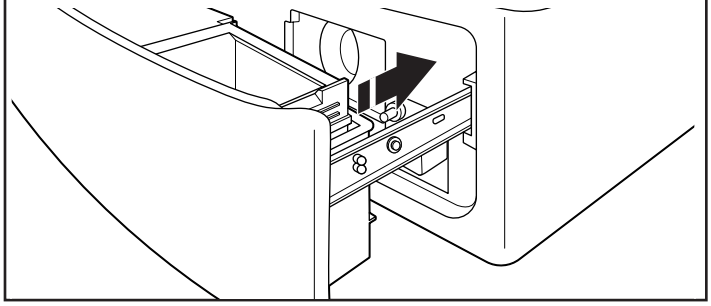

ADDITIONAL CLEANING

Gently pull back the rubber door seal and clean any stained areas, soil buildup, or lint with the textured side of an affresh Machine Cleaning Wipe.

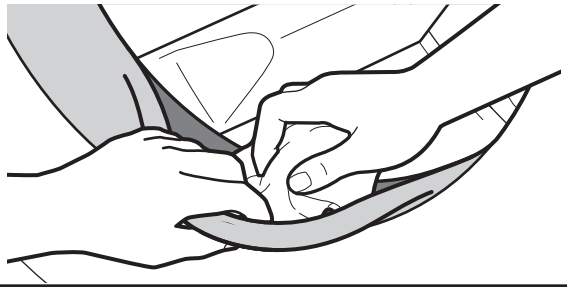

TROUBLESHOOTING

First try the solutions suggested here or visit our website at **www.whirlpool.mx/service** or see the service contact sheet from your country located at the end of this guide.

If you experience	Possible Causes	Solution
Error Code Appears in Display (for 2- and 3-digit displays)		
Once any possible issues are corrected, touch POWER once to clear the code. Reselect and restart the cycle.		
"Sd" or "SUD" (excess suds) appears in display	Excessive suds in washer. Washer is running a suds reduction routine.	Allow the washer to continue. Use only HE detergent. Always follow the detergent manufacturer's instructions to determine the amount of detergent to use, and base detergent quantity on load size. Not all detergents labeled as High Efficiency are identical in formulation and their ability to reduce suds. For example, natural, organic, or homemade HE detergents may generate a high level of suds. If you use one of these and see a "SUD" error code appear in the display, consider using a different HE detergent.
"Lo" followed by "FL" or "F8" followed by "E1" or "Lo" followed by "FL" or "F08" followed by "E01" (water supply error) appears in display	Check for proper water supply.	Unit will drain for 8 minutes while door remains locked. The drain cycle must be allowed to complete, or the error code cannot reset. When complete, touch POWER once to clear the code. Then touch POWER again to restart washer. If code appears again, call for service.
		Both hoses must be attached and have water flowing to the inlet valve.
		Both hot and cold water faucets must be on.
		Inlet valve screens on washer may be clogged.
		Remove any kinks in the inlet hose.
		If used, auto shut-off connectors and hoses must be properly installed and in working order.
	Check for proper inlet hoses.	Use only manufacturer's recommended inlet hoses.
"F9" followed by "E1" or "F09" followed by "E01" (drain pump system error) appears in display	Check plumbing for correct drain hose installation. Drain hose extends into standpipe farther than 4½" (114 mm).	Check drain hose for proper installation.
		Make sure the drain hose is not kinked, pinched, or blocked.
		Remove any clogs from drain hose.
		Use drain hose form and securely attach to drainpipe or tub.
		Lower drain hose if the end is higher than 96" (2.4 m) above the floor.
	Not using HE detergent or using too much HE detergent.	Use only HE detergent. Always measure detergent and follow manufacturer's directions based on load size and soil level.
"F5" followed by "E2" or "F05" followed by "E02" (door will not lock) appears in display	Washer door not locking.	Touch POWER to cancel the cycle. Check that the door is closed completely and latching. Check for items in the washer drum that may be keeping the door from closing completely.

TROUBLESHOOTING

First try the solutions suggested here or visit our website at **www.whirlpool.mx/service** or see the service contact sheet from your country located at the end of this guide.

If you experience	Possible Causes	Solution
Error Code Appears in Display (for 2- and 3-digit displays) (cont.)		
"rL" (remove load) appears in display	Load detected in drum during Clean Washer with affresh cycle.	Remove items from washer drum and restart Clean Washer with affresh cycle.

⚠WARNING

Electrical Shock Hazard

Plug into a grounded 3 prong outlet.

Do not remove ground prong.

Do not use an adapter.

Do not use an extension cord.

Failure to follow these instructions can result in death, fire, or electrical shock.

Error Code Appears in Display (for 2- and 3-digit displays) (cont.)		
F# E# or F## E## code other than as described above appears in display	System error code.	Touch POWER once to clear the code. Then touch POWER again to restart washer. If code appears again, call for service. Unplug washer for 30 seconds; then plug back in.
Washer making error beeps	Door has not been opened and closed for at least three cycles.	This code may occur when the washer is first turned on. Open and close the door to clear the display.
Washer beeps when START/PAUSE is touched	Door not closed.	Close the door completely.
Clean Washer LED flashing at end of wash cycle (on some models)	The washer has run 30 wash cycles and is indicating a reminder to run the Clean Washer with affresh cycle.	Run the Clean Washer with affresh cycle. If the Clean Washer with affresh cycle is not turned on, the LED will stop flashing at the end of a wash cycle after running three more regular wash cycles. After 30 more wash cycles are completed, the Clean Washer with affresh LED will again flash at the end of a wash cycle as a reminder.

TROUBLESHOOTING

First try the solutions suggested here or visit our website at **www.whirlpool.mx/service** or see the service contact sheet from your country located at the end of this guide.

If you experience	Possible Causes	Solution
Vibration or Off-Balance		
Vibration, rocking, or “walking”	Feet may not be in contact with the floor and locked.	Front and rear feet must be in firm contact with floor, and washer must be level to operate properly. Jam nuts must be tight against the bottom of the cabinet.
	Washer may not be level.	Check floor for flexing or sagging. If flooring is uneven, a 3/4" (19 mm) piece of plywood under your washer will reduce sound. Do not install washer on a raised wooden platform.
		See “Level the Washer” in Installation Instructions.
	Load could be unbalanced or too large.	Avoid tightly packing the load. Avoid washing single items. Balance a single item such as a rug or jeans jacket with a few extra items.
		Item or load not suitable for selected cycle. See “Cycle Guide” and “Using Your Washer.”
	The shipping bolts are still in the back of the washer.	See “Remove transport bolts from washer” in the Installation Instructions.
Noises		
Clicking or metallic noises	Door locking or unlocking.	After starting a cycle the drum will make a partial turn and the door will lock. The door will remain locked until the end of cycle. This is normal.
	Objects caught in washer drain system.	Empty pockets before washing. Loose items such as coins could fall between washer drum and tub or may block pump. It may be necessary to call for service to remove items.
		It is normal to hear metal items on clothing such as metal snaps, buckles, or zippers touch against the stainless steel drum.
Gurgling or humming	Washer may be draining water.	The pump may make a humming sound with periodic gurgling or surging as final amounts of water are removed during the spin/drain cycles. This is normal at certain stages of the cycle.
Rolling or sloshing and occasional clicking (on slow-speed spin)	Steel balls in the balancing system are balancing the load.	This is normal at certain stages of the cycle.
Water Leaks		
Check the following for proper installation	Fill hoses not attached tightly.	Tighten fill-hose connection.
	Fill hose washers.	Properly seat all four fill-hose flat washers.
	Drain hose connection.	Check that the drain hose is properly secured to drainpipe or laundry tub.
	One some models: Drain pump filter is not properly seated.	One some models: Make sure filter is correctly placed in the housing. See “Cleaning the Drain Pump Filter/Draining Residual Water.”
	Check household plumbing for leaks or clogged sink or drain.	Water can back up out of a clogged sink or drainpipe. Check all household plumbing for leaks (laundry tubs, drain pipe, water pipes, and faucets.)
	Strainer (or nylon stocking) on end of drain hose is clogged.	Remove strainer/stocking from drain hose.

TROUBLESHOOTING

First try the solutions suggested here or visit our website at **www.whirlpool.mx/service** or see the service contact sheet from your country located at the end of this guide.

If you experience	Possible Causes	Solution
Water Leaks (cont.)		
Water or suds leaking from door or rear of cabinet	Not using HE detergent or using too much HE detergent.	Only use HE detergent. Suds from regular detergents can cause leaking from the door or rear of cabinet. Always measure detergent and follow manufacturer's directions based on your load requirements.
	Using thickened, easy-pour, or no-splash bleach when running the Clean Washer with affresh cycle.	Use affresh tablet or regular, non-thickened chlorine bleach when running the Clean Washer with affresh cycle.
	Residue on door window.	Periodically clean the underside of the window to avoid potential leaks.
	Door opened during "Add Garment."	Water can drip off the inside of the door when the door is opened after the start of a cycle.
Leaking around door	Hair, lint, or other debris on inner door window preventing proper seal with rubber door seal.	Clean inner door window and seal. See "Cleaning the Door Seal" in the "Washer Maintenance" section.
Washer Not Performing As Expected		
Load not completely covered in water	Water level not visible on door or does not cover clothes.	This is normal for an HE front-load washer. The washer senses load sizes and adds the correct amount of water for optimal cleaning.
Washer won't run or fill; washer stops working	Check for proper water supply.	Both hoses must be attached and have water flowing to the inlet valve.
		Both hot and cold water faucets must be turned on.
		Check that inlet valve screens have not become clogged.
		Check for any kinks in inlet hoses, which can restrict water flow.

⚠WARNING

Electrical Shock Hazard

Plug into a grounded 3 prong outlet.

Do not remove ground prong.

Do not use an adapter.

Do not use an extension cord.

Failure to follow these instructions can result in death, fire, or electrical shock.

Washer Not Performing As Expected (Cont.)		
Washer won't run or fill; washer stops working (cont.)	Check proper electrical supply.	Plug power cord into a grounded 3 prong outlet.
		Do not use an extension cord.
		Ensure there is power to outlet.
		Do not plug into a GFCI (Ground Fault Circuit Interrupter).
		Check electrical source or call an electrician to check if voltage is low.
		Reset a tripped circuit breaker. Replace any blown fuses. **NOTE:** If problems continue, contact an electrician.

TROUBLESHOOTING

First try the solutions suggested here or visit our website at **www.whirlpool.mx/service** or see the service contact sheet from your country located at the end of this guide.

If you experience	Possible Causes	Solution
Washer Not Performing As Expected (cont.)		
Washer won't run or fill; washer stops working (cont.)	The load size is being sensed.	After the load size is sensed, the estimated time based on load size will be displayed and water will be added.
	Normal washer operation.	Door must be completely closed and latched for washer to run.
		The washer pauses for about 2 minutes during certain cycles. Allow the cycle to continue. Some cycles feature periods of tumbling and soak.
		Washer may be stopped to reduce suds. Use only a proper amount of HE detergent.
		Cold Wash uses less water in the beginning of the cycle to provide a high concentration of detergent for optimal cleaning action. Following this concentrated tumbling, more water is used to complete the wash.
		During the first 20 minutes of the Clean Washer with affresh cycle, it will activate the steamer but the drum will not spin or fill with water. You may see condensation on the door window during this initial phase. If you are using an affresh Washer Cleaner tablet, it will not dissolve completely during the steam phase. This is normal.
	The washer door is not firmly shut.	The door must be closed during operation.
	On some models: The Load & Go bulk dispenser is not fully seated in the washer.	Make sure that the Load & Go bulk dispenser is fully seated in the washer, and that the lid on the bulk dispenser is firmly closed.
	Washer not loaded as recommended.	Remove several items and rearrange load evenly in washer drum. Close door; then touch and hold START/PAUSE.
		Do not add more than one or two additional items after cycle has started to avoid tightly packing or unbalancing.
		Do not add more water to the washer.
	Not using HE detergent or using too much HE detergent.	Only use HE detergent. Suds from regular detergents can slow or stop the washer. Always measure detergent, following manufacturer's directions based on your load requirements.
		To remove suds, cancel cycle. Select DRAIN & SPIN with EXTRA RINSE. Touch START/PAUSE. Do not add more detergent.
		Make sure the Load & Go bulk dispenser is disabled if you are using a single dose of detergent.
	Door not opened between cycles.	After any wash cycle is completed, the door must be opened and then closed before a new cycle can begin.
Washer not draining/ spinning; loads are still wet	Drain hose extends into standpipe farther than 4.5" (114 mm).	Check drain hose for proper installation. Use drain hose form and securely attach to drainpipe or tub. Do not tape over drain opening.
	The drain hose is clogged, or the end of the drain hose more than 96" (2.4 m) above the floor.	Lower drain hose if the end is higher than 96" (2.4 m) above the floor. Remove any clogs from drain hose. See "Installation Requirements" in Installation Instructions.
	Strainer/stocking on end of drain hose.	Remove strainer/stocking from drain hose.
	The drain hose fits too tightly in the standpipe, or it is taped to the standpipe.	The drain hose should be loose yet fit securely. Do not seal the drain hose with tape. The hose needs an air gap. See "Secure the Drain Hose" in Installation Instructions.

TROUBLESHOOTING

First try the solutions suggested here or visit our website at **www.whirlpool.mx/service** or see the service contact sheet from your country located at the end of this guide.

If you experience	Possible Causes	Solution
Washer Not Performing As Expected (cont.)		
Washer not draining/ spinning; loads are still wet (cont.)	Using cycles with a slower spin speed.	Cycles with slower spin speeds remove less water than cycles with fast spin speeds. Use the recommended cycle/ speed spin for your garment.
	Washer not loaded as recommended.	A tightly packed or unbalanced load may not allow the washer to spin correctly, leaving the load wetter than normal. See the Cycle Guide for load size recommendation for each cycle.
	The load may be out of balance.	Avoid washing single items. Balance a single item, such as a rug or jeans jacket with a few extra items.
	Not using HE detergent or using too much HE detergent.	Use only HE detergent. Suds from regular detergent or using too much detergent can slow or stop draining or spinning. Always measure and follow manufacturer's directions for your load. To remove extra suds, select DRAIN & SPIN with EXTRA RINSE. Do not add detergent.
	Small items may have been caught in the pump or stuck between the washer drum and the outer tub.	Check the drum for any items sticking through the drum holes. Empty pockets and use garment bags when washing small items.
	There are too many clothes in the Wash & Dry cycle.	Only use the Wash & Dry cycle for two to four lightly soiled synthetic garments, athletic uniforms, or workout wear.
	One some models: Drain pump filter is dirty.	One some models: Clean drain pump filter. See "Cleaning the Drain Pump Filter/Draining Residual Water."
	Wash cycle has been canceled and door opened before water has drained.	Run Drain & Spin to remove any excess water.
Washer is spinning clothes without water	The washer is measuring the mass of the dry load.	This measurement is normal and ensures the best cycle time for your load.
Door locked at end of wash cycle	Water remaining in washer after cycle.	Select DRAIN & SPIN to remove any water remaining in the washer. The washer door will unlock at the end of the drain.
Door will not unlock	Door locks when cycle has started.	If the "Add Garment" light is lit, touch START/PAUSE once. The door will unlock.
Incorrect or wrong wash or rinse temperatures	Check for proper water supply.	Make sure hot and cold inlet hoses are not reversed.
		Both hoses must be attached to both washer and faucet, and have both hot and cold water flowing to inlet valve.
		Check that inlet valve screens are not clogged.
		Remove any kinks in hoses.
	Washing many loads.	Your hot water tank may not have enough hot water to keep up with the number of hot or warm washes. This is normal.
Desired setting or option does not light	For best performance, not all settings are available with each cycle, and some options cannot be used together.	See "Cycle Guide" for the available settings and options for each cycle.
Load not rinsed	Check for proper water supply.	Make sure hot and cold inlet hoses are not reversed.
		Both hoses must be attached and have water flowing to the inlet valves.
		Both hot and cold water faucets must be on.
		Inlet valve screens on washer may be clogged.
		Remove any kinks in the inlet hoses.
	Not using HE detergent or using too much HE detergent.	The suds from non-HE detergent can cause the washer to operate incorrectly.
		Use only HE detergent. Always measure detergent and follow manufacturer's directions based on load size and soil level.

TROUBLESHOOTING

First try the solutions suggested here or visit our website at **www.whirlpool.mx/service** or see the service contact sheet from your country located at the end of this guide.

If you experience	Possible Causes	Solution
Washer Not Performing As Expected (cont.)		
Load not rinsed (cont.)	Washer not loaded as recommended.	Avoid tightly packing the washer. The washer will not rinse well if tightly packed. Load with dry items only. See “Cycle Guide” for load size recommendations for each cycle.
		Use cycle designed for the fabrics being washed.
		Add only one or two garments after washer has started.
	The load may be out of balance.	When load imbalance occurs, a washing process will start to redistribute the load. This may lengthen the cycle time. Avoid washing single items. Balance a single item, such as a rug or jeans jacket, with a few extra items.
Load is wrinkled, twisted, or tangled	Washer not loaded as recommended.	Add load loosely. Items need to move freely to reduce wrinkling and tangling. See “Cycle Guide” for load size recommendations for each cycle.
		Reduce tangling by mixing types of load items. Use the recommended cycle for the type of garments being washed.
	Wash action too long for load.	Select a lower soil level. Note that items will not be cleaned as deeply as when using a higher soil level.
	Spin speed too fast for load.	Select a slower spin speed. Note that items will be wetter than when using a faster spin speed.
	The washer is not unloaded promptly.	Unload the washer as soon as it stops or use FanFresh option if you will not be able to unload the washer at the end of the cycle.
	Not choosing the right cycle for the load being washed.	Use the Delicates cycle or another cycle with a slow spin speed to reduce wrinkling.
	The wash water was not warm enough to relax wrinkles.	If safe for load, use warm or hot wash water.
Not cleaning or removing stains	Washer not loaded as recommended.	Add load loosely. Items need to move freely for best cleaning. See “Cycle Guide” for load size recommendations for each cycle.
		Add only one or two garments after washer has started.
	Not using HE detergent or using too much HE detergent.	Use only HE detergent. Always measure detergent and follow manufacturer’s directions based on load size and soil level.
	Hard water or high level of iron (rust) in water.	You may need to install a water softener and/or iron filter.
	Fabric softener dispensing ball used.	Dispensing balls will not operate correctly with this washer. Add liquid fabric softener to the fabric softener compartment.
	Powdered detergent used for slow-speed cycle.	Consider using liquid detergent.

TROUBLESHOOTING

First try the solutions suggested here or visit our website at **www.whirlpool.mx/service** or see the service contact sheet from your country located at the end of this guide.

If you experience	Possible Causes	Solution
Washer Not Performing As Expected (cont.)		
Not cleaning or removing stains (cont.)	Not using correct cycle for fabric type.	Use a higher soil level setting and warmer wash temperature to improve cleaning.
		If using Quick Wash cycle, wash only a few items.
		Use Whites and Heavy Duty cycles for tough cleaning.
		Add an extra rinse for heavily soiled loads.
	Not using dispensers.	Use dispensers to avoid chlorine bleach and fabric softener staining.
		Load dispensers before starting a cycle.
		On some models: Make sure that the Load & Go bulk dispenser liquid detergent dispenser is not empty.
		Avoid overfilling.
		Do not add products other than those specified directly to load.
	Dispense cartridge is empty.	Fill dispense cartridge to the “MAX” line with HE liquid detergent.
	Detergent dispenser is not securely in place.	Pull out the dispenser, fill with detergent, and slide it back in place.
	Not washing like colors together.	Wash like colors together and remove promptly after the cycle is complete to avoid dye transfer.
	Not enough detergent used, or hard water.	Use more detergent for washing heavy soils in cold or hard water.
Odors	Monthly maintenance not done as recommended.	Run the Clean Washer with affresh cycle monthly or every 30 wash cycles. See “Washer Care” in the “Washer Maintenance” section.
		Unload washer as soon as cycle is complete. Use the FanFresh option if load cannot be removed immediately after the wash is complete.
	Not using HE detergent or using too much HE detergent.	Use only HE detergent. Be sure to measure correctly. Always follow the manufacturer’s directions.
		See the “Washer Care” section.
	Door not left open after use.	This washer has a tight seal to avoid water leaks. To avoid odors, leave the door open to allow the washer to dry between uses.
Fabric damage	Sharp items were in pockets during wash cycle.	Empty pockets, zip zippers, and snap or hook fasteners before washing to avoid snags and tears.
	Strings and straps could have tangled.	Tie all strings and straps before starting wash load.
	Items may have been damaged before washing.	Mend rips and broken threads in seams before washing.
	Fabric damage can occur if washer is tightly packed.	Avoid tightly packing the washer. Load with dry items only.
		Use cycle designed for the fabrics being washed.
		Add only one or two garments after washer has started.
	Fabric damage can occur if washer door is closed on an item, trapping it between the door window and the rubber seal.	Do not overfill the washer.
		Push wash load fully into the washer.
	Liquid chlorine bleach may have been added incorrectly.	Do not pour liquid chlorine bleach directly onto load. Wipe up bleach spills.
		Undiluted bleach will damage fabrics. Do not use more than recommended by manufacturer.

TROUBLESHOOTING

First try the solutions suggested here or visit our website at **www.whirlpool.mx/service** or see the service contact sheet from your country located at the end of this guide.

If you experience	Possible Causes	Solution
Washer Not Performing As Expected (cont.)		
Gray whites, dingy colors	Load not sorted properly.	The transfer of dye can occur when mixing whites and colors in a load. Sort dark clothes from whites and lights.
	Wash temperatures too low.	Use hot or warm temperatures if safe for the load. Make sure your hot water system is adequate to provide a hot water wash.
	Not enough detergent used, or hard water.	Use more detergent for washing heavy soils in cold or hard water.
Incorrect dispenser operation	Clogged dispensers or laundry products dispensing too soon.	Do not overfill dispenser. Overfilling causes immediate dispensing.
		Load dispensers before starting a cycle.
		Homes with low water pressure may result in residual powder in the dispenser. To avoid, select a warmer wash temperature if possible, depending on your load.
	Liquid chlorine bleach not used in bleach compartment.	Use only liquid chlorine bleach in the bleach compartment.
	Water in dispenser after cycle has finished.	It is normal for small amounts of water to remain in dispenser at the end of the cycle.
Single-dose laundry packet not dissolving	Adding laundry packet incorrectly.	Be sure laundry packet is added to washer drum before adding clothes. Do not add packet to dispenser. Follow the manufacturer's instructions to avoid damage to your garments.
Cycle time changes or cycle time too long	Normal washer operation.	The cycle times vary automatically based on your water pressure, water temperature, detergent, and clothes load. The options you select will also affect the cycle times.
	Excessive suds in washer.	When excessive suds are detected, a special suds routine automatically starts to remove extra suds and ensure proper rinsing of your garments. This routine will add time to the original cycle.
	Load may be out of balance.	When load unbalance occurs, a washing process will start to redistribute the load. This extends the cycle time. Avoid washing single items. Balance a single item such as a rug or jeans jacket with a few extra items.
	Not using correct cycle for load type.	The Quick Wash cycle is designed for smaller load sizes (2–4 items) of lightly soiled garments. If larger loads are washed in this cycle, cycle time will be increased.
		When using the Quick Wash or Delicates cycle, you should wash small loads. This ensures a gentle wash for your garments without increasing cycle time.
The controls are not responding	Control Lock is On.	Touch and hold CONTROL LOCK for 3 seconds to turn off Control Lock. For each second Control Lock is held down, the display will count down one second: you will see "3," then "2," then "1."

TROUBLESHOOTING

First try the solutions suggested here or visit our website at **www.whirlpool.mx/service** or see the service contact sheet from your country located at the end of this guide.

If you experience	Possible Causes	Solution
Drying Results		
Clothes are not drying satisfactorily or drying times are too long	The load is too large and heavy to dry quickly.	Separate the load to tumble freely. Loading drum a quarter full or less will improve drying performance and cycle time. Run a high-speed spin cycle.
Lint on load	Area under door seal is clogged with lint.	Gently pull back the rubber door seal and clean lint with the textured side of an affresh Machine Cleaning Wipe.
	On some models: Drain pump filter is clogged with lint.	On some models: Clean the drain pump filter. See “Cleaning the Drain Pump Filter/Draining Residual Water.” This procedure should be performed occasionally.
Dried loads are wrinkled	The load was not removed from washer at the end of the drying cycle.	Remove garments promptly at the end of the drying cycle, or use the FanFresh option.
	The washer was tightly packed.	Dry smaller loads that can tumble freely. Loading drum a quarter full or less will improve drying performance and cycle time. Results may also vary depending on fabric type.
Load too hot	Load removed before cool-down portion of cycle is complete.	Allow the drying cycle to complete the cool-down portion of the cycle before removing the load. If you cancel the cycle before the cool-down portion of the cycle and immediately remove the load, it will be very hot.

WARRANTY POLICY FOR PRODUCTS PURCHASED IN MEXICO

Warranty Policy for products purchased in Mexico

We **warranty** this unit with all its pieces, components and labor in the terms established in the present warranty, from the date it was purchased or the date when the consumer receives the product presenting the receipt, considering the following:

This policy covers Whirlpool products from the following models: 7MWFW560CHW, 7MWFW5622HW, 7MWFW6622HW, 7MWFW6621HC, WFW8620HC, WFW8620HW.

CONCEPTS COVERED BY THE WARRANTY

- Fabrication defects that impede the total or partially the correct functioning of the unit.
- Repair, piece exchange or components
- Labor and transportation expenses derived from the fulfillment of the warranty, within our services network.

CONCEPTS NOT COVERED BY THE WARRANTY

- When the product has been used in different conditions to the normal ones or when it has not been used according to the Use & Care Guide.
- When the product has been used in/for Commercial or Industrial conditions.
- Labor and the service for:
  - Correct the general connection of your appliance that WAS NOT installed by a Whirlpool authorized technician.
  - Usage explication and demonstration of how your appliance works.
  - Changes or reparations at home: Plumbing, Masonry, Electricity, etc.
- Service calls to repair light bulbs, air and water filters.
- Aesthetic damages, when the product is exposed outside.
- Damage caused to the unit or any other part or replacement, due to inadequate high voltage, defective electrical installations and/or fluctuations in the electrical current.
- Damage caused by accidents, alterations, inadequate use, abuse, incorrect installation, installation that did not followed the requirements mentioned in the installation instructions of the product.
- Aesthetic damages, including scratches, dents, chips or any other damage to the finish of the appliance.
- The transportation of the appliance by clients request.
- Repairs of the product by a person NOT authorized by Whirlpool and/or usage of NOT original pieces.
- Damage caused by re ubication and re installation of your appliance, if it was installed in an un accesible place or if it was not installed in comformity with the installation instructions posted by Whirlpool.
- Repair pieces or labor in an appliance with model/serial numbers removed, altered or if they can't be easily determined.
- Damage caused by strange elements to the appliance (Ex: coins, buttons, clothes accessories, etc.)
- Damage caused by the inadequate use of products such as chemical or abrasive cleaners, not fabricated, destined and/or recommended to clean appliances.
- Damage caused by glass parts, porcelain, plastic parts, or cabinet paint and in general the damages to the aesthetical part of the product, caused by the normal deterioration of the product or it's incorrect usage.
- Damage caused by an accident, flood, earthquake, fire, natural disasters and in general any natural or human incident, that can be considered as an unfortunate case or circumstance beyond one's control.
- Damage caused by harmful fauna (rats, insects and/or any other animal).
- The normal deterioration of the product, components and/or accessories, same that can be acquired communicating to the referred phone numbers in the lines below.
- The general maintenance tasks of the product not originated in failures and/or comprehended in derived reparations of the warranty exigibility.

Procedure to make effective the warranty:

the final consumer consider that an event covered by this policy has happened he/she should call the Whirlpool Contact Center, from Monterrey, N.L. and it's metropolitan area to the **83.29.21.00** and from the rest of the Republic to the **01 (81) 83.29.21.00** in order to carry out a Service requirement. The reparation time should be in a deadline no longer that 30 days, from the date when the requirement was made. In the date of your service, present the product with the **Warranty Policy** with the data of **Identification Format** of your appliance, and the receipt of the purchase date or when the product was received.

Term: 1 year Warranty (on all it's pieces, components and labor)
3 year warranty in motor Direct Drive assembly starting from the date the product was received by the user

Name of the purchaser:
Address: Phone:
Name of the distributor:
Address: Phone:
Product: Model: Brand:
Number: Date of delivery:

SIGN OF THE DISTRIBUTOR AND SEAL AUTHORIZED AGENT

(Add with precision the street, exterior number or interior, colony, city, state and P.C.)

This document should be presented for any transaction related to the warranty of products acquired inside Mexico, if you purchased your product in other country, go with the distributor where it was acquired. The consumer should maintain this document in their power and in a safe place.
The consumer can request for the warranty to be effective on the situations it covers to the manufacturer of the product in the address and/or phone in the lines below. In case of loss of the warranty, the consumer needs to present it's purchase receipt to make valid the warranty.
Place where the consumers can obtain the parts, components, consumables and accessories.

Whirlpool México, S. de R.L. de C.V.
C.V., Carretera Miguel Alemán Km 16.13, Col. El Milagro,
Apodaca, Nuevo León, México, C.P. 66634
Whirlpool Service®
Desde Monterrey, N.L. y su área Metropolitana Teléfono:
(81) 8329-2100
Dentro de la República Mexicana
Teléfono:01 (81) 8329-2100
www.whirlpool.com.mx/servicio

MANUFACTURING CERTIFICATE SERVICE

WHIRLPOOL SERVICE

EVERYTHING YOU **NEED** WHEN YOU NEED IT MOST

Remember to read the instructions in your use and care manual.
Contact us if you need advice or service.

Please have the following ready:

- Your invoice and stamped warranty or proof of purchase.
- Model and Serial Number, which you will find on the product labels.

whirlpool-latam.com

Select Service and Support to find our telephone numbers and service hours, or to book assistance or service.

Connections | Maintenance | Warranty extensions | Accessories | Repairs inside and outside the warranty

Visit: YouTube Whirlpool Service

Where you will find useful videos:

- To learn how to use the functions of your appliance
- With step-by-step installation instructions and requirements
- With cleaning tips
- With answers to FAQ about your appliances
- Where we'll explain the behavior of your appliance

ONE YEAR CERTIFICATE OF WARRANTY
BIG APPLIANCES

WARRANTY VALID ONLY IN THE COUNTRY OF PURCHASE
IMPORTANT: For it to be used, this Certificate of Warranty must be submitted along with the original purchase invoice of the warranted product. In Colombia, invoice will be required only where local laws allow.
SUGGESTION:Please register your product through the different means of contact of our Customer Service Center in each country, indicated in section 6 of this Certificate of Warranty.

1. Manufacturer/Importer/Distributor/Warrantor:
For the purposes of this Certificate of Warranty, the Warrantor of warranted products will be:
In Argentina: Whirlpool Argentina S.R.L.; In Chile: Whirlpool Chile Ltda.; in Colombia: Whirlpool Colombia S.A.S.; in Ecuador:
Whirlpool Ecuador S.A.; in El Salvador: Whirlpool El Salvador S.A. de C.V.; in Guatemala: Whirlpool Guatemala S.A.; in Peru: Whirlpool Peru S.R.L.; in Puerto Rico: Whirlpool Corporation. In the countries mentioned above, the Warranty granted through this Certificate of Warranty is limited to products distributed and/or sold by the aforementioned entities, in the respective countries.In the countries listed in section 6 below, except for Argentina, Chile, Colombia, Ecuador, El Salvador, Guatemala, Peru and Puerto Rico, this Warranty is not valid without the signature and seal of the applicable Distributor who, for the purposes hereof, shall be directly liable to the final consumer and therefore considered Warrantor.

2. Technical specifications, installation, use, maintenance and repair conditions:
Technical specifications for the correct identification of the product, for the adequate installation and operation thereof, conditions and specifications of use and repair, indications of the place where this warranty may be effected and the way in which the Warranty granted on this Certificate of Warranty – including any contacts required for the acquisition or purchase of legitimate parts – are detailed herein and in the applicable User Manual this document is an integral part of.
Warranty claims may be submitted personally and/or by telephone and/or by email to the Warrantor's Assistance Center.

3. Warranty validity conditions, extended warranty and Beneficiary/Holder rights
The Beneficiary/Holder of the warranty contained in this Certificate of Warranty is entitled to demand Warrantor who in turn agrees to provide the Beneficiary/Holder, free of charge, with the qualified labor and spare parts required to repair and have the warranted product in good operational conditions – the model and serial number of which are indicated in section 5 hereof and/or in the product label and/or in the User Manual included with the product this Certificate is an integral part of -- any time the product requires intervention due to inconveniences or operating failure of the product or any part thereof and whenever the product fails under normal use conditions.
The term of the warranty granted hereby shall be one (1) year commencing on the date final consumer originally purchased the warranted product. During such periods, Warrantor shall ensure free repair of the product in the terms indicated above.
Warrantor agrees to repair the warranted product in a thirty (30) working days, period commencing on the date repair claim is
received, except for any occasional delay in spare part shipping, whenever such spare parts must be brought from overseas or in the event of a lack of supply and/or existence of such spare parts for reasons beyond Warrantor's control and in the event an applicable local regulation exists, the term stipulated therein shall apply.
In any case, Beneficiary/Holder will be timely informed about any occasional delays that may affect the repair period of the warranted product.
Beneficiary/Holder of the Warranty contained in this Certificate may assign such Warranty along with the warranted product during the term, in which case, Warrantor will only acknowledge the remaining warranty term to the new Beneficiary.
The validity and effectiveness of the Warranty granted hereby are subject only to home use of the warranted product, in compliance with other conditions established under this Certificate and to the use of warranted product under normal conditions in accordance with the specifications, terms and conditions contained in the User Manual this Certificate of Warranty is part of.
Additionally, the validity of this warranty is subject to using and installing the product in compliance with the instructions
and recommendations contained in the User Manual.
Keep the product protected from weather factors (e.g. heat, humidity, cold, rain) making sure it is not placed outside.
Before installing or using the product, read the instructions for installation, use and maintenance contained in the User Manual this Certificate is part of.

4. This Warranty of warranted product does not include:

Damages caused by incorrect, inappropriate or illegal installation of product.
Damages caused by installation and/or correction of a deficient installation affected by third parties non authorized by Warrantor.
Damages caused to the product and/or to any part and/or to spare parts thereof due to inadequate voltage, defective electrical facilities, and /or fluctuations of electric current.
Damages caused by product misuse.
Damage caused by foreign objects (e.g. coins, buttons, clothing accessories, etc.).
Damage to the Product as a result of undue use of chemical or abrasive cleaning products not intended or not recommended to clean electrical appliances.
Damage to parts made of glass, porcelain, plastic, rubber; damage to paint and in general damage (accidental or other) to the Product that is cosmetic due to normal wear and tear or misuse.
Normal wear and tear of Product or its accessories.

Damages caused and/or resulting from the misuse of Product.
Damages to the Product caused by accident, human or natural acts that may be considered as fortuitous events or force majeure.
Damages caused by rodents, insects or any other animal.
Damages caused by strikes, falls, scratches and/or marks.
Failure of light bulbs or lamps in products with interior lighting.
Failure, damage and/or defects caused and/or resulting of the transportation and/or manipulation and/or intervention of technicians and/or person and/or any third party non authorized by Warrantor.
General maintenance of product, use instruction or installation not derived from failure and/or not encompassed in repairs derived from warranty enforceability.
Shipping/transportation and/or delivery costs incurred in order to have the Product repaired when such costs have not been authorized by Warrantor.
Replacement of accessories that come with the product.

IMPORTANT WARNING:
Whenever the warranted product is repaired and/or manipulated by technical service unauthorized by Warrantor or whenever such repair is made using unoriginal spare parts, this Warranty shall be void.
For gas powered appliances, this Warranty shall be void whenever the warranted product is not installed in accordance with currently applicable technical provisions, regulations and standards, including those applicable to the corresponding installation service provider and in compliance with the User Manual. Products must be installed by personnel legally qualified to install this type of products. It is the consumer's responsibility to verify that the company and/or the people directly hired to install gas powered appliances, have the credentials required under the applicable standards and regulations.
Warrantor does not assume any responsibility for any direct and/or indirect personal and/or material damages to purchaser, consumer and/or third parties related to the warranted product as a consequence of neglecting the indications established in the User Manual of the product covered by the warranty that this Certificate of Warranty is an integral part of, and particularly derived from noncompliance with the applicable control standards and regulations regarding home facilities.
This Warranty does not constitute and shall not be construed as an extension or additional term to the terms and conditions of the product warranty legally established under local laws. This Warranty neither extends nor grants to the Beneficiary/Holder thereof any rights other than those expressly indicated herein. This without prejudice to the Legal Warranty acknowledged by each country, which shall be effective in accordance with the terms and conditions set under the applicable local laws in case any differences may arise.
The warranty granted through this Certificate of Warranty shall be legally enforceable only during the term stipulated under the law. In this regard, it shall be conventional in regards with any term granted beyond the minimum term required under the regulations applicable in each country.
Any technical intervention/service/repair requested by Beneficiary/Holder within the effective term of this Warranty which does
not derive from faults in the quality and suitability of the product, in accordance with the Warranty terms and scope, shall be borne by the Beneficiary/Holder hereof. In this regard, services including: preventive maintenance, additional installations and/or any similar services as well as those derived from the exclusions mentioned in section 4 above, shall be borne by the Warranty Beneficiary/Holder.
For Colombia, Ecuador, El Salvador, Guatemala, Peru and Puerto Rico, Warrantor shall provide spare part for a
five (5) year term commencing on Product purchase date, provided no regulations requires provision for a different term--shorter or longer--in which case the term stipulated under such regulation shall apply.

5. Warrantor's Customer Service Center Contact information

PUERTO RICO. Warrantor: Whirlpool Corporation
Registered address: Palmas Industrial Park, Carr 869 Corner Street A, Lot 17, Cataño PR 00962
In the city of San Juan: 1+787+999-7400 Customer service hours: Please call Monday through Friday from 8:00 a.m. to 5:00 p.m.
E-mail: contactopuertorico@whirlpool.com - Visit our websites: www.whirlpool.com and www.kitchenaid.com

6. Individualización del producto garantizado / Identification of the warranted product	
Nombre del comprador/beneficiario de la garantía / Name of purchaser/beneficiary of warranty:	
Documento de Identidad Dirección/Teléfono / Identity Product:	
Nombre del distribuidor/Almacén/ Name of distributor / Store:	
Producto /Product:	
Dirección / Teléfono /Address / Phone number:	
Modelo /Model:	**Serie N° / Serial Number:**
Ciudad y País de compra /City and Country of purchase:	
Fecha de compra / Purchase Date:	**Factura N°/ Invoice Number:**
Fecha de entrega / Delivery Date:	**Marca/ Brand:**

NOTES

©2019 Todos los derechos reservados.
All rights reserved.